ИНСТРУКЦИЯ ПО ТРАНСПОРТИРОВКЕ И УСТАНОВКЕ

Во время транспортировки угол наклона холодильного прилавка не должен превышать 45° (рис.1), в противном случае может быть поврежден компрессор. При установке прилавка в выбранном месте, убедитесь, что он стоит на ровной горизонтальной поверхности (при необходимости отрегулируйте высоту ножек). Не рекомендуется подставлять посторонние предметы под ножки прилавка. Холодильный прилавок(ларь) должен быть установлен в сухом, хорошо проветриваемом помещении вдали от источников нагревания и прямого солнечного света. Чтобы поддерживать нормальную работу компрессора и продлить срок его службы, располагайте холодильный прилавок(ларь) на расстояниях, представленных на рис.2. Накрывать прилавок не рекомендуется.

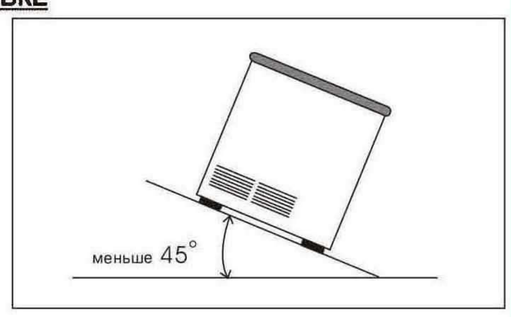

рис. 1

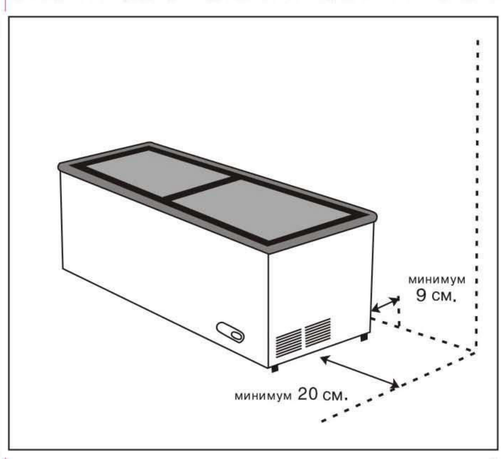

рис. 2

ПЕРЕД ПЕРВЫМ ВКЛЮЧЕНИЕМ

Перед включением прилавка в первый раз, промойте внутренний контейнер раствором соды (0.2 кг на литр теплой воды), затем ополосните чистой водой и тщательно просушите. Перед включением убедитесь, что розетка снабжена нормальной системой заземления. Холодильный прилавок(ларь) можно подключать к электропитанию через 20 минут после окончания транспортировки.

Производитель не несет ответственности за повреждения, полученные в результате несоблюдения вышеперечисленных правил. Перед первой загрузкой прилавка, дайте ему поработать в течение 4-5 часов. После включения вилки в розетку установите термостат в положение "4".

ВНИМАНИЕ: количество продуктов в морозильной камере не должно превышать норму. Общий максимальный объем загружаемых продуктов не должен превышать величину, равную объему прилавка разделенного на 20.

КОНТРОЛЬНАЯ ПАНЕЛЬ

При включении холодильного прилавка(ларь) в сеть, загорается зеленая индикаторная лампочка (POWER). Регулирование температуры во время хранения продуктов осуществляется термостатом Позиция "4" на термостате предполагает среднюю температуру замораживания –18"С. Позиция STOP (или крайнее левое положение ручки термостата) выключает компрессор. Если необходима более низкая температура, поверните термостат по часовой стрелке. При повороте ручки термостата в крайнее правое положение включается режим супер заморозки. В этом режиме компрессор переходит в режим длительной работы и исключает управление температурой при помощи термостата. Красный индикатор: горит во время работы компрессора. Зеленый индикатор: горит, если холодильный прилавок (ларь)подключен к сети.

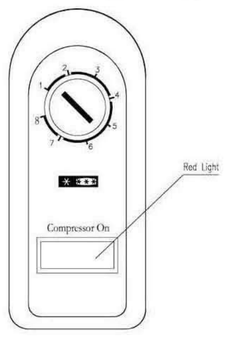

рис. 3

ЗАМОРАЖИВАНИЕ ПРОДУКТОВ

Перед замораживанием горячих продуктов, остудите их при комнатной температуре. Не кладите слишком много продуктов в холодильный прилавок, следует оставить место для циркуляции воздуха Используйте корзины только для хранения продуктов. Не используйте прилавок в режиме быстрой заморозки более 24 часов.

ПОТРЕБЛЯЕМАЯ МОЩНОСТЬ

Потребляемая мощность ежедневного использования холодильного прилавка предусматривает среднюю температуру –18°С при наружной температуре 25° С.

ВЫКЛЮЧЕНИЕ ЭЛЕКТРОПИТАНИЯ

В случае незапланированного выключения электропитания не открывайте дверцы прилавка как можно дольше – это позволит увеличить срок размораживания продуктов и предотвратит их порчу. .

РАЗМОРОЗКА

Размораживание холодильного прилавка должно производиться каждый раз, когда толщина инея превысит 5 мм. Если замораживаемые продукты хорошо запакованы и внутрь камеры не проникает влажный воздух, размораживание следует производить каждые 6-8 месяцев.

Для размораживания делайте следующее:

1) Установите термостат в положение STOP или в крайнее левое положение.

2) Отключите шнур питания из розетки, освободите холодильную камеру от продуктов. Затем поместите лист картона на дно холодильной камеры и поставьте на него сосуд с горячей водой (не кипящей). Закройте дверцу и подождите 30 минут.

После каждого размораживания промойте холодильную камеру раствором соды, тщательно высушите, включите прилавок на 30 минут, а затем загружайте продукты.

Для чистки внешней поверхности холодильного прилавка не используйте абразивные чистящие средства.

ПОЛЕЗНЫЕ СОВЕТЫ

1) Продукты, подлежащие замораживанию не должны соприкасаться с уже замороженными продуктами.

2) Холодильный прилавок следует включить незадолго перед загрузкой продуктов.

3) Перед загрузкой продуктов в холодильный прилавок, рекомендуется поместить их контейнер с плотной крышкой или обернуть целлофановой пленкой для предотвращения высыхания и смешивания запахов.

4) Необходимо по возможности максимально снизить частоту открывания и закрытия дверцы холодильного прилавка.

5) Не замораживайте газированные жидкости.

6) Не замораживайте сильно кубики льда.

7) Не следует резко выключать и включать прибор. Сделайте перерыв не менее 5 минут перед следующим включением.

8) Не располагайте холодильный прилавок в слишком влажных помещениях, это может привести к повреждению электроизоляции и коррозии корпуса прилавка.

ВНИМАНИЕ:

Для предотвращения удушения детей храните ключи в недосягаемом для них месте.

Запрещается использовать холодильный прилавок для хранения летучих, легковоспламенимых, взрывчатых или кислотосодержащих веществ.

Холодильная витрина должна быть ЗАЗЕМЛЕНА

Следующие явления считаются нормой:

- Звук текущей воды в трубке – это переливается хладогент в системе охлаждения.
- В процессе работы термостат и конденсор нагреваются.
- Если влажность в помещении высокая, на поверхности холодильного прилавка могут выступать капли воды.

ТЕХНИЧЕСКИЕ ХАРАКТЕРИСТИКИ

МОДЕЛЬ	Объем камеры, л.	Холодопроиз-водительность кг./ 24 ч.	Вес, кг	Габариты, мм.
SD205	197	10	38	960x525x840

Система охлаждения заполнена хладагентом R134A .

Комплектность: Прилавок холодильный, Инструкция по эксплуатации, Упаковка.

Прилавок морозильный предназначен для использования как торговое холодильное оборудование для предприятий торговли и общественного питания. Для хранения и демонстрации замороженный пищевых продуктов.

Изготовитель: Qingdao Aucma Co., Ltd

Адрес: No.315, Qianwangang Road, Qingdao, China

AUCMA

ПРИЛАВОК МОРОЗИЛЬНЫЙ

ИНСТРУКЦИЯ ПО ЭКСПЛУАТАЦИИ

Модель: SD205

EAC