ИНСТРУКЦИЯ ПО ТРАНСПОРТИРОВКЕ И УСТАНОВКЕ

Во время транспортировки угол наклона холодильного прилавка не должен превышать 45° (рис 1). в противном случае может быть поврежден компрессор. При установке прилавка в выбранном месте, убедитесь, что он стоит на ровной горизонтальной поверхности (при необходимости отрегулируйте высоту ножек). Не рекомендуется подставлять посторонние предметы под ножки прилавка. Холодильный прилавок(ларь) должен быть установлен в сухом, хорошо проветриваемом помещении вдали от источников нагревания и прямого солнечного света. Чтобы поддерживать нормальную работу компрессора и продлить срок его службы, располагайте холодильный прилавок(ларь) на расстояниях, представленных на рис.2. Накрывать прилавок не рекомендуется.

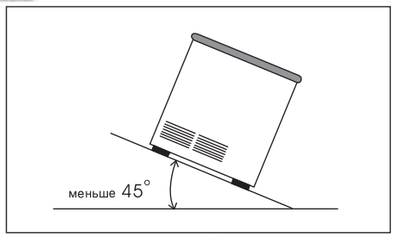

рис. 1

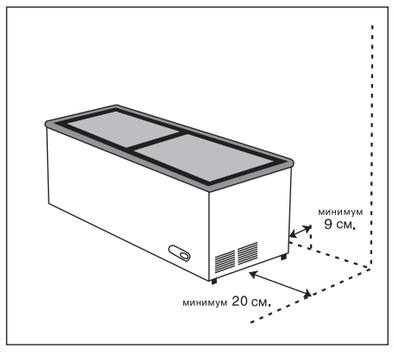

рис. 2

ПЕРЕД ПЕРВЫМ ВКЛЮЧЕНИЕМ

Перед включением прилавка в первый раз, промойте внутренний контейнер раствором соды (0.2 кг на литр теплой воды), затем ополосните чистой водой и тщательно просушите. Перед включением убедитесь, что розетка снабжена нормальной системой заземления. Холодильный прилавок(ларь) можно подключать к электропитанию через 20 минут после окончания транспортировки.

Производитель не несет ответственности за повреждения, полученные в результате несоблюдения вышеперечисленных правил. Перед первой загрузкой прилавка, дайте ему поработать в течение 4-5 часов. После включения вилки в розетку установите термостат в положение "4".

ВНИМАНИЕ: количество продуктов в морозильной камере не должно превышать норму. Общий максимальный объем загружаемых продуктов не должен превышать величину, равную объему прилавка разделенного на 20.

КОНТРОЛЬНАЯ ПАНЕЛЬ

При включении холодильного прилавка(ларь) в сеть, загорается зеленая индикаторная лампочка (POWER). Регулирование температуры во время хранения продуктов осуществляется термостатом. Позиция "4" на термостате предполагает среднюю температуру замораживания –18°С. Позиция STOP (или крайнее левое положение ручки термостата) выключает компрессор. Если необходима более низкая температура, поверните термостат по часовой стрелке. При повороте ручки термостата в крайнее правое положение включается режим супер заморозки. В этом режиме компрессор переходит в режим длительной работы и исключает управление температурой при помощи термостата. Красный индикатор: горит во время работы компрессора. Зеленый индикатор: горит, если холодильный прилавок (ларь)подключен к сети.

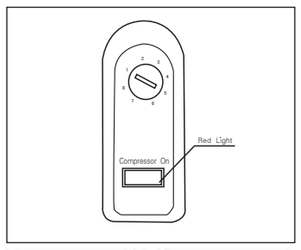

рис. 3

ЗАМОРАЖИВАНИЕ ПРОДУКТОВ

Перед замораживанием горячих продуктов, остудите их при комнатной температуре. Не кладите слишком много продуктов в холодильный прилавок, следует оставить место для циркуляции воздуха. Используйте корзины только для хранения продуктов. Не используйте прилавок в режиме быстрой заморозки более 24 часов.

ПОТРЕБЛЯЕМАЯ МОЩНОСТЬ

Потребляемая мощность ежедневного использования холодильного прилавка предусматривает среднюю температуру –18°С при наружной температуре 25° С.

ВЫКЛЮЧЕНИЕ ЭЛЕКТРОПИТАНИЯ

В случае незапланированного выключения электропитания не открывайте дверцы прилавка как можно дольше – это позволит увеличить срок размораживания продуктов и предотвратит их порчу. ,

РАЗМОРОЗКА

Размораживание холодильного прилавка должно производиться каждый раз, когда толщина инея превысит 5 мм. Если замораживаемые продукты хорошо запакованы и внутрь камеры не проникает влажный воздух, размораживание следует производить каждые 6-8 месяцев.

Для размораживания делайте следующее:

1) Установите термостат в положение STOP или в крайнее левое положение.

2) Отключите шнур питания из розетки, освободите холодильную камеру от продуктов. Затем поместите лист картона на дно холодильной камеры и поставьте на него сосуд с горячей водой (не кипящей). Закройте дверцу и подождите 30 минут.

После каждого размораживания промойте холодильную камеру раствором соды, тщательно высушите, включите прилавок на 30 минут, а затем загружайте продукты.

Для чистки внешней поверхности холодильного прилавка не используйте абразивные чистящие средства.

ПОЛЕЗНЫЕ СОВЕТЫ

1) Продукты, подлежащие замораживанию не должны соприкасаться с уже замороженными продуктами.

2) Холодильный прилавок следует включить незадолго перед загрузкой продуктов.

3) Перед загрузкой продуктов в холодильный прилавок, рекомендуется поместить их контейнер с плотной крышкой или обернуть целлофановой пленкой для предотвращения высыхания и смешивания запахов.

4) Необходимо по возможности максимально снизить частоту открывания и закрытия дверцы холодильного прилавка.

5) Не замораживайте газированные жидкости.

6) Не замораживайте сильно кубики льда.

7) Не следует резко выключать и включать прибор. Сделайте перерыв не менее 5 минут перед следующим включением.

8) Не располагайте холодильный прилавок в слишком влажных помещениях, это может привести к повреждению электроизоляции и коррозии корпуса прилавка.

ВНИМАНИЕ:

Для предотвращения удушения детей храните ключи в недосягаемом для них месте.

Запрещается использовать холодильный прилавок для хранения летучих, легковоспламенимых, взрывчатых или кислотосодержащих веществ.

Холодильная витрина должна быть ЗАЗЕМЛЕНА.

Следующие явления считаются нормой:

- Звук текущей воды в трубке – это переливается хладогент в системе охлаждения.
- В процессе работы термостат и конденсор нагреваются.
- Если влажность в помещении высокая, на поверхности холодильного прилавка могут выступать капли воды.

Изготовитель: Aucma Co., Ltd, Qingdao,China

AUCMA

ПРИЛАВОК МОРОЗИЛЬНЫЙ

ИНСТРУКЦИЯ ПО ЭКСПЛУАТАЦИИ

Модель: BD-390

Прилавок морозильный предназначен для использования как торговое холодильное оборудование для предприятий торговли и общественного питания. Для хранения и демонстрации замороженных пищевых продуктов.

Система охлаждения заполнена хладагентом R134A.

Комплектность: Прилавок холодильный, Инструкция по эксплуатации, Упаковка.

ТЕХНИЧЕСКИЕ ХАРАКТЕРИСТИКИ

МОДЕЛЬ	Объем камеры, л.	Холодопроиз-водительность кг./ 24 ч.	Вес, кг	Габариты, мм
BD-390	390	23	53	1309x693x838

14802单俄罗斯BD-390※220x300mm※自翻版※2016/10/24