ИНСТРУКЦИЯ ПО ЭКСПЛУАТАЦИИ

БАТЧ ФРИЗЕРЫ ДЛЯ МОРОЖЕНОГО STAF59

С ВЕРТИКАЛЬНЫМ ЦИЛИНДРОМ



8000107710

RU	ВВЕДЕНИЕ Благодарим Вас за покупку нашего фризера для мороженого. Надеемся, что он будет наиболее эффективно соответствовать вашим целям. Основная цель настоящей инструкции – предоставить Вам необходимую информацию о правильном использовании устройства. Бесперебойная работа устройства зависит от строгого соблюдения всех инструкций, приведённых в руководстве. В связи с последующими техническими улучшениями в устройство могут быть внесены изменения, не указанные в руководстве: при необходимости они появятся в последующих версиях. Установкой устройства могут заниматься только квалифицированные технологи, ознакомленные с содержанием руководства. Производитель не несёт ответственности за вред, причинённый здоровью или имуществу в результате изменений, повреждений или операций, не предусмотренных руководством. Производитель сохраняет за собой право обратиться в суд с иском против лиц, внесших изменения в устройство без письменного согласия производителя. Воспроизводство настоящего руководства, частично или полностью, запрещено без письменного согласия производителя. Руководство является неотъемлемой частью устройства и прилагается к нему на всех этапах, включая распространение и продажу конечному пользователю. Производитель не несёт ответственности за вред, причинённый в результате несоблюдения инструкций, советов и предупреждений, приведённых в настоящем руководстве по эксплуатации и обслуживанию.
RU	Настоящее устройство разработано и изготовлено исключительно для производства мороженого, кондитерских изделий и других продуктов питания. Для других целей оно не предназначено. Любое другое использование считается нецелевым и, соответственно, опасным.
RU	**В НАСТОЯЩЕМ РУКОВОДСТВЕ ФРИЗЕР ДЛЯ МОРОЖЕНОГО ИМЕНУЕТСЯ «УСТРОЙСТВО» ИЛИ «МАШИНА»**

1 БЕЗОПАСНОСТЬ И ПРЕДУПРЕЖДЕНИЯ

RU	Перед отправкой с завода каждое устройство проходит полный цикл испытаний и проверок, гарантирующих его исправную работу и полную надёжность всех защитных приспособлений. Устройство изготовлено в соответствии со всеми применимыми регламентами безопасности, содержащимися в действующих нормативах; тем не менее, для обеспечения максимальной безопасности операторов и третьих лиц необходимо внимательно прочесть руководство и правильно ухаживать за устройством. Во избежание потенциальных рисков и соблюдения производственной гигиены внимательно прочтите указания по технике безопасности и соблюдайте рекомендуемые меры предосторожности. При изготовлении устройства были приняты все меры для гарантии его безопасной работы; тем не менее, для профилактики несчастных случаев прежде всего следует соблюдать осторожность. Меры безопасности, применимые к данной модели, вкратце изложены ниже: здесь приведены все указания по правильному и безопасному использованию устройства; особое внимание уделяется мерам, касающимся пользователей. Технологи-монтажники обязаны довести эти указания до сведения пользователей.
RU	Устройство рассчитано на эксплуатацию при температуре от +5 до +35°C на высоте от 0 до 1000 м над уровнем моря.
RU	Покупатель должен получить информацию и инструктаж по всем аспектам эксплуатации устройства, прежде чем использовать его без надзора.
RU	Чтобы не допустить повреждения электрических систем, не направляйте на устройство струи воды или другой жидкости.
RU	Берегите устройство от дождя.
RU	Не устанавливайте устройство там, где существует риск пожара, взрыва или радиационного воздействия.
RU	Не позволяйте детям играть с устройством.
RU	Не касайтесь деталей работающего устройства мокрыми руками или без обуви.
RU	Машина снабжена защитным устройством, которое останавливает мешалку при каждом поднятии крышки.

2 ТЕХНИЧЕСКИЕ ДАННЫЕ

RU	ИДЕНТИФИКАЦИЯ УСТРОЙСТВА В настоящем руководстве рассматриваются несколько моделей; отдельные данные или иллюстрации могут относиться к деталям или частям, которые отличаются от деталей или частей вашего устройства, хотя основные данные остаются неизменными. Все идентификационные данные – тип, модель, серийный номер и маркировка CE – приведены на паспортной табличке, укреплённой на корпусе рядом с распределительной коробкой. Устройства могут быть с воздушным (код A) или водяным охлаждением (код W). Обращаясь к производителю за технической информацией, обязательно сообщайте модель и серийный номер, которые также указываются в гарантийном свидетельстве.

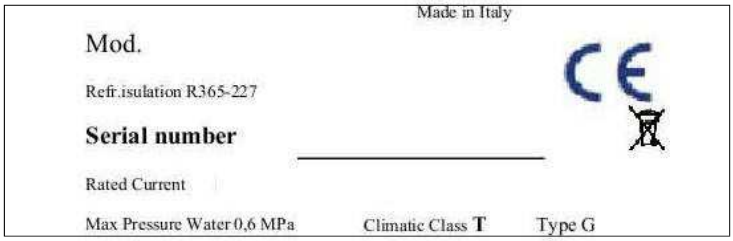

Надписи на табличке:

Английский	*Русский*
Made in Italy	Изготовлено в Италии
Mod.	Модель
Refr. insulation R365-227	Изоляция фризера R365-227
Serial number	Серийный номер
Rated current	Номинальный ток
Max. pressure Water 0,6 MPa	Макс. давление воды 0,6 МПа
Climatic Class T	Климатический класс T
Type G	Тип G

RU Электрическая схема укреплена на передней части боковой панели или внутри распределительной коробки.

RU Уровень звукового давления устройства ниже 70 дБ(А). Изменения проводились на уровне 1 м от поверхности устройства и на уровне 1,5 м от земли в течение одного полного производственного цикла.

3 УКАЗАНИЯ ПО ПЕРЕВОЗКЕ

RU Во избежание утечки масла из компрессора перевозите и храните устройство строго в вертикальном положении.

RU Обязательно соблюдайте все нормативы безопасности на рабочем месте (законодательная директива 81/08 ESMI). С учётом веса устройства категорически запрещается поднимать его вручную и разгружать без посторонней помощи. Категорически запрещается использовать для погрузки и перевозки вилочный погрузчик, если устройство не находится в упаковке.

4 ТАБЛИЦА ВЕСОВ БРУТТО



МОД.	кг	МОД.	кг
BTM5	50	BTX150	68
BTM10	55	BFX150	79
BTMD10	70	BFX200	157
BTM10+10	105	BFX201	166
BFM10	79	BFX400	197
BTE150	68	BFX600	224
BFE150	79	BFX1000	247
BFE201	166	BFX1500	312
BFE400	197		
BFE600	224		
BFE1000	247		
BFE1500	312		

5 УСТАНОВКА

RU МЕСТО УСТАНОВКИ Используя тележку (для выбора грузоподъёмности см. технические характеристики/вес), перевезите устройство к месту установки. Тщательно выбирайте место: убедившись, что оно удобно для работы, идеально выровнено (рис. 1), находится вдали от источников тепла, хорошо проветривается и вокруг устройства достаточно места (не менее 10 см) для свободной циркуляции воздуха (рис. 2) и удобства обслуживания. Прежде чем вынуть устройство из упаковки, убедитесь, что на месте установки предусмотрены все бытовые коммуникации, в частности, водопровод с давлением от 1 до 4 бар, слив для воды, источник питания, соответствующий характеристикам устройства (напряжение, частота, фазы, заземление, термомагнитная и дифференциальная защита). Убедитесь, что вода в источнике питьевая (рис. 3).



РИС. 1

Проверьте с помощью уровня, что фризер установлен горизонтально. При необходимости используйте тонкие прокладки, чтобы выровнять дефекты пола.



РИС. 2



РИС. 3

RU Установка выполняется только силами квалифицированных сотрудников в соответствии с обязательными техническими требованиями, действующими в стране по месту установки.

RU Установив устройство, убедитесь, что доступ к штепселю свободен.

RU Если провод повреждён, обратитесь для замены к производителю, в службу технической поддержки или, в любом случае, к техническому специалисту во избежание рисков.

6 ПОДКЛЮЧЕНИЕ К ЭЛЕКТРОСЕТИ

RU НАПРЯЖЕНИЕ ПИТАНИЯ ±10%

Перед включением питания убедитесь, что розетка и вилка правильно заземлены.



RU	Установите дифференциальный термомагнитный выключатель с кривой расцепления типа C (10-15 In *(номинальных значений тока)* между шиной питания и устройством, убедившись, что напряжение сети соответствует значению на паспортной табличке (см. наклейку на устройстве). Максимально допустимая погрешность – ±10% номинального напряжения. При выборе дифференциального выключателя обязательно учитывайте входящие значения на паспортной табличке. ОБРАТИТЕ ВНИМАНИЕ: термомагнитный выключатель должен находиться рядом с устройством, на виду и в свободном доступе для технического специалиста во время обслуживания.
RU	Устройство должно быть подключено к действующей системе заземления. Производитель не несёт ответственности в случае несоблюдения этого требования, а также в случае если электросистема, к которой подключено устройство, не соответствует требованиям безопасности.

7 ПОДКЛЮЧЕНИЕ К ВОДОПРОВОДУ

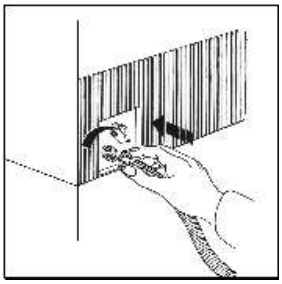

RU	1. Труба для подачи воды должна быть не слишком длинной, снабжённой запорным вентилем диаметром 3/4 дюйма, который соответствует резиновому шлангу, входящему в комплект. 2. Давление воды в водопроводе должно составлять от 1 до 4 бар. Если давление превышает 2 бар, установите редуктор давления. Если давление ниже, установите автоклав, повышающий давление до 2 бар. 3. Соедините резиновый шланг в текстильной оболочке с вентилем и включите воду, чтобы проверить наличие примесей и загрязнений. Затем соедините второй конец с вентилем для воды на устройстве, вставив между ними соответствующую прокладку.
RU	ПОДКЛЮЧЕНИЕ СЛИВА: Все модели с водяным конденсатором подключают к канализации, используя гибкий шланг соответствующего диаметра; соединительная муфта для слива расположена на задней стенке устройства. Шланги также должны иметь соответствующий диаметр и располагаться так, чтобы избежать крутых изгибов, под углом, позволяющим воде стекать свободно.

8 ЗАПУСК

RU	Открыв вентиль для воды (В МОДЕЛЯХ, ГДЕ ОН ПРЕДУСМОТРЕН), подключите устройство к источнику переменного тока и включите его. Если устройство постоянно подключено к источнику питания, используйте вводный выключатель, установленный при монтаже. Некоторые модели снабжены кнопкой «ВКЛ./ВЫКЛ.», которую необходимо нажать, чтобы начать работу.
RU	В случае неисправности убедитесь, что:
RU	вентиль для воды открыт;
RU	в розетке есть ток (попробуйте подключить другой прибор).

9 ОБСЛУЖИВАНИЕ, УХОД И РЕГУЛЯРНЫЕ ПРОВЕРКИ

RU	Мойте устройство водой с нетоксичными биоразлагаемыми моющими средствами или дезинфицирующим раствором (например, водным раствором гипохлорита натрия согласно рекомендованной дозировке) и тщательно ополаскивайте.
RU	Яйца и молоко в составе мороженого – особенно благоприятная среда для роста плесени и бактерий. Поэтому необходимо уделять особое внимание гигиене устройства, рабочего места, персонала и других объектов, контактирующих с мороженым. Крайне важно использовать только самые качественные ингредиенты в безопасной упаковке. После извлечения готового продукта рекомендуется подождать несколько минут, чтобы устройство остыло до комнатной температуры, прежде чем приступать к уходу. Чтобы не мыть устройство после каждого цикла, мы рекомендуем вначале готовить светлые сорта (сливочные, кремовые и т.д.), а более тёмные (ореховые, шоколадные и т.д.) оставлять на потом.
RU	ЧИСТКА КОНДЕНСАТОРА Раз в два месяца или в начале сезона продаж чистите конденсатор. Это важно для повышения производительности и экономии электроэнергии. Воздушный конденсатор чистят струёй сжатого воздуха. Следите, чтобы на нём не осталось следов пыли и грязи; можно воспользоваться мягкой щёткой. Для чистки водяных конденсаторов с помощью насоса закачайте в контур жидкость для очистки медных труб от накипи. Для чистки воздушных конденсаторов снимите крышку конденсатора и прочистите все трубки круглой щёткой.
RU	Во время ухода и обслуживания соблюдайте все применимые государственные нормы здравоохранения и гигиены; пользуйтесь услугами специалистов. Для гарантии долгой и бесперебойной работы устройства выполняйте следующие действия:
RU	Привлекайте технических специалистов для проверки устройства.
RU	Рекомендуется получить письменное заключение о том, что устройство находится в рабочем состоянии.
RU	При каждой проверке важно убедиться, что система охлаждения полностью исправна и в водяном контуре нет утечек.
RU	Проверяйте исправность электрической системы.

RU	Очищайте сетчатый фильтр входного отверстия для воды.

10 УТИЛИЗАЦИЯ

RU	Не выбрасывайте устройство, если оно больше не используется; обратитесь в службу по переработке металлолома.
RU	Устройство содержит машинное масло, охлаждающий газ, пенополиуретан, пластмассовые, металлические и стеклянные компоненты. Демонтируйте устройство и рассортируйте компоненты в соответствии с действующими нормативными актами.
RU	Согласно Директивам 2002/95/CE, 2002/96/CE и 2003/108/EC об ограничении использования опасных веществ в электрическом и электронном оборудовании и об утилизации отходов: Символ перечёркнутого мусорного бака на устройстве или упаковке означает, что устройство по окончании срока службы следует утилизировать отдельно от других отходов. Раздельный сбор отходов по окончании срока службы устройства организуется и контролируется производителем/ дистрибьютором/ продавцом. Пользователь, желающий утилизировать устройство, обязан обратиться к производителю и следовать системе правил, принятых для раздельного сбора отходов устройства. Правильный раздельный сбор, а также подготовка, переработка и утилизация отходов в соответствии с экологическими требованиями позволяет избежать возможных неблагоприятных последствий для окружающей среды и здоровья, а также облегчает повторное использование и/или переработку материалов, из которых состоит устройство. Ненадлежащая утилизация владельцем устройства влечёт за собой применение административного наказания, предусмотренного законом.

11 ФУНКЦИЯ ХРАНЕНИЯ МОРОЖЕНОГО В МОДЕЛИ BTMD10

RU	Для лучшей сохранности мороженого отрегулируйте термостат и включите устройство за 15 минут до загрузки мороженого. Помните, что мороженое хранится при температуре 13/15°C ниже нуля. Полезно размораживать устройство раз в 2-3 дня, чтобы в контейнере для мороженого не скапливался лёд.



RU	**Функция:** включение или выключение вручную (удерживайте 5 секунд) **Ввод:** нажмите дважды, чтобы просмотреть текущие настройки температуры **Вверх:** увеличить **Вниз:** уменьшить **Как изменить температуру:** Дважды нажмите «Ввод» и увеличьте или уменьшите значение кнопками «Вверх» и «Вниз», затем подождите 15 секунд (изменения сохранятся автоматически). **Светодиод горит**: работает компрессор **мигает**: дождитесь конца паузы перед включением компрессора

12 СХЕМА СБОРКИ ТЕЛЕЖКИ ДЛЯ МОДЕЛИ BTMD10

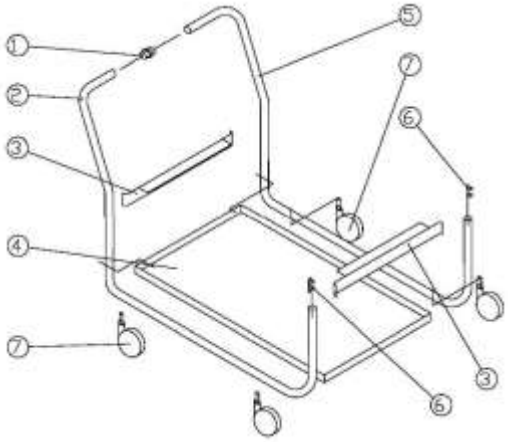

13 МОДЕЛИ BTM5, BTM10, BFM10, BTMD10






RU	На рисунке показаны средства управления и оповещения, расположенные на устройстве.
RU	Обозначения приведены в таблице ниже:

1	PM			
			RU	Перегрузочный выключатель
2	Q1			
			RU	Выключатель
3	D			
			RU	Таймер

14 УСТАНОВКА МЕШАЛКИ

RU	Лопасти мешалки и втулка устанавливаются, как показано на рисунке ниже. Втулку предварительно слезка смазать. После этого наденьте мешалку на вал в центре резервуара и закрепите заглушкой из нержавеющей стали, входящей в комплект (примечание: вращайте против часовой стрелки). Чтобы вставить мешалку, необходимо приложить усилие: это нормально, т.к. лезвия должны полностью очищать стенки резервуара и регулярно скалывать слой льда, что продлевает срок службы устройства.

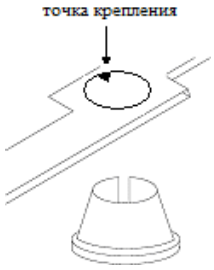

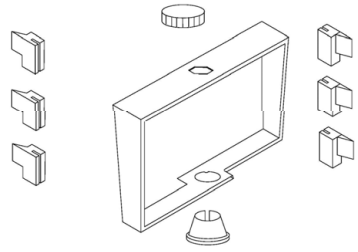


15 ЦИКЛ ЗАМОРОЗКИ/ОХЛАЖДЕНИЯ

RU	Прежде чем запускать цикл производства, убедитесь, что сливной вентиль закрыт.
RU	Теперь устройство готово к работе.
RU	Убедитесь, что заглушка установлена; загрузите смесь продуктов в зависимости от вместимости устройства; только для сорбета и граниты можно загружать больше смеси (максимум 2 л для модели BTM5 и 4 л для BTM10/BTMD10), т.к. эти изделия содержат большой процент воды. Закройте крышку; чтобы запустить мешалку, нажмите выключатель Q1 (см. рисунок выше); включите фризер, переведя ручку таймера D (см. рисунок выше) на нужное значение времени заморозки.
RU	Звуковой сигнал таймера оповещает об окончании цикла заморозки. После этого переведите выключатель Q1 в положение 0, откройте крышку и выгрузите мороженое.

16 АВАРИЙНОЕ ВЫКЛЮЧЕНИЕ

RU	Если сработает защитный термостат мотора PM, остановится только мешалка. Компрессор продолжает работать до окончания заданного времени.
RU	Откройте крышку, очистите стенки резервуара и подождите несколько минут, прежде чем снова запускать устройство (чтобы защитный термостат остыл и мешалка могла работать без излишней механической нагрузки). Затем нажмите кнопку «Перезапуск».

17 МОДЕЛИ BTE150, BFE150 / 400 / 600 / 1000 / 1500



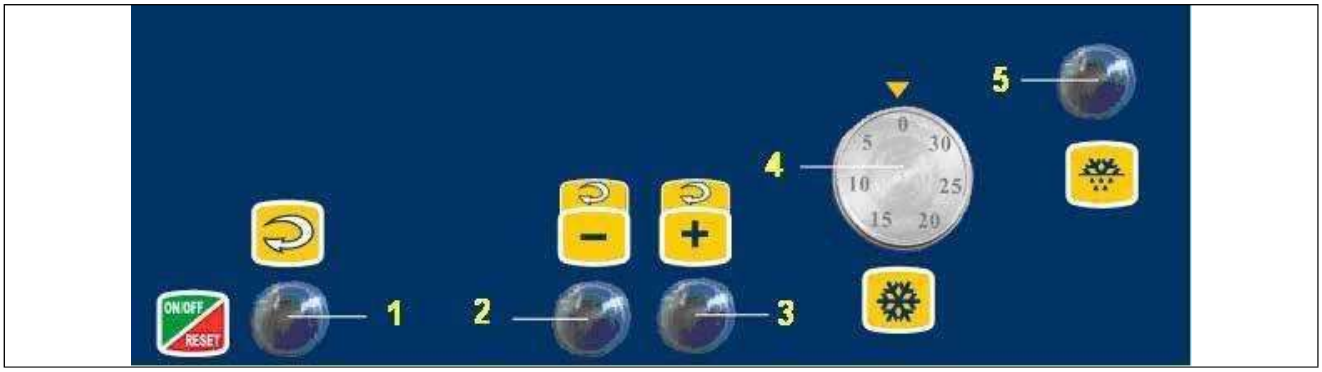

1 	RU	Включение/выключение мешалки – Перезагрузка
2 	RU	Первая скорость мешалки (используется для приготовления мороженого и сорбета)
3 	RU	Вторая скорость мешалки (используется для извлечения мороженого и сорбета)
4 	RU	Таймер – Включение/выключение охлаждения
5 	RU	Разморозка контейнера

18 УСТАНОВКА МЕШАЛКИ

RU Лопасти мешалки и втулка устанавливаются, как показано на рисунке ниже. После этого наденьте мешалку на вал в центре резервуара и закрепите заглушкой из нержавеющей стали, входящей в комплект (примечание: вращайте против часовой стрелки). Чтобы вставить мешалку, необходимо приложить усилие: это нормально, т.к. лезвия должны полностью очищать стенки резервуара и регулярно скалывать слой льда, что продлевает срок службы устройства.

RU ВНИМАНИЕ Вставляйте втулку в основании мешалки, как показано на рисунке ниже, предварительно слегка её смазав.

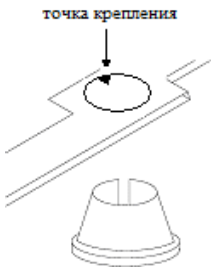	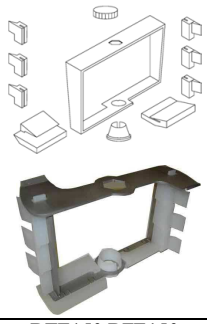	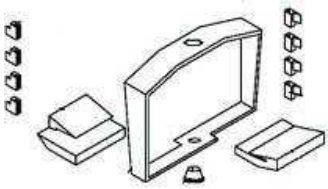	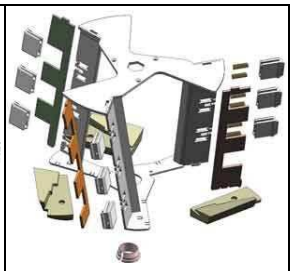
	BTE150 BFE150	BFE 201 400 600	BFE1000 1500

19 ЦИКЛ ЗАМОРОЗКИ/ОХЛАЖДЕНИЯ

RU Прежде чем запускать цикл производства, убедитесь, что люк для выгрузки закрыт.

RU Теперь устройство готово к работе.

RU Загрузите смесь продуктов в зависимости от вместимости устройства. Закройте крышку; чтобы запустить мешалку, нажмите выключатель 1 (см. рисунок выше); включите фризер, переведя ручку таймера 4 на нужное значение времени заморозки.

RU Звуковой сигнал таймера оповещает об окончании цикла заморозки. После этого вы можете слегка ослабить фиксирующую гайку и открыть люк, чтобы извлечь продукт. Чтобы ускорить выгрузку, нажмите кнопку 3.

20 РАЗМОРОЗКА

RU Если мешалка остановится из-за того, что мороженое слишком плотное, устройство оборудовано специальным приспособлением, которое растапливает слой мороженого на стенках резервуара и позволяет перезапустить устройство. Чтобы включить разморозку, нажмите и удерживайте кнопку 5  в течение 10-20 секунд.

21 АВАРИЙНОЕ ВЫКЛЮЧЕНИЕ

RU

а) Если мешалка остановится из-за того, что мороженое слишком плотное, чтобы возобновить работу:


- нажмите выключатель 1;
- переведите таймер вручную на 0;
- нажмите и удерживайте кнопку 5  в течение 10-20 сек.

б) Если сработает защитный термостат мотора в результате его перегрева, мешалка остановится. Чтобы перезапустить устройство:
- переведите таймер 4 вручную на 0;
- нажмите выключатель 1 

и подождите 30 минут.

22 МОДЕЛИ BTX150, BFX150, BFX400, BFX600, BFX1000, BFX1500, GLST1, GLS 1 / 2 / 2LX / 4 / 4LX

			

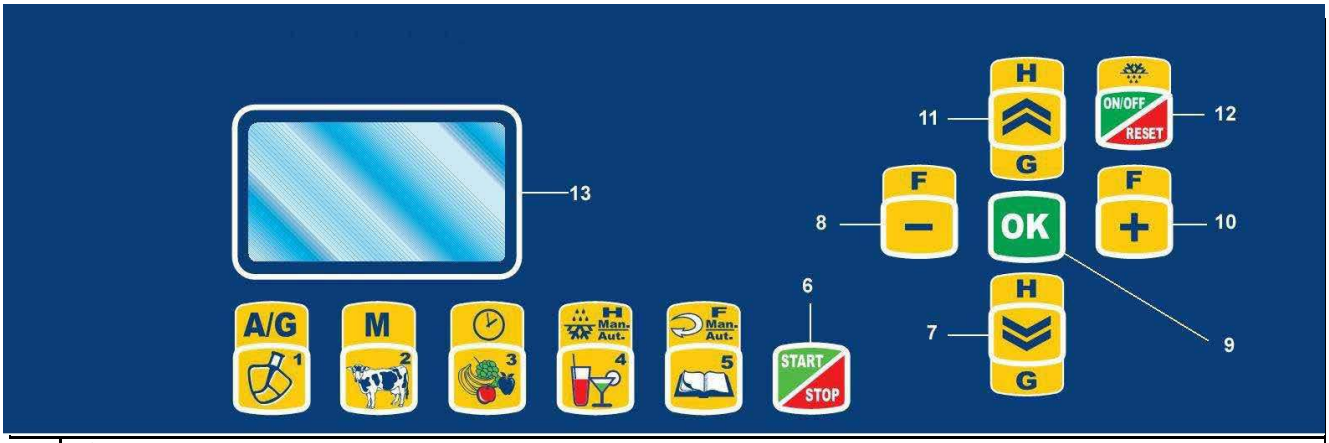

RU	Н/П = не применяется в данной модели
RU	На рисунке показаны средства управления и оповещения, расположенные на устройстве.
RU	Обозначения приведены в таблице ниже:

23 ИЗБРАННЫЕ КНОПКИ

1			
		RU	Смешивание, взбивание, очистка, извлечение, выгрузка мороженого и ингредиентов
2			
		RU	Молочное мороженое
3			
		RU	Фруктовое мороженое
4			
		RU	Охлаждение/Созревание/Выдержка
5			
		RU	Рецепты пользователя
6			
		RU	Запуск/остановка всех программ. Для запуска нажмите. Для остановки нажмите дважды.
9			
		RU	Позволяет войти в меню программ, просмотреть программу, войти в режим конфигурации, подтвердить изменения.

8 -10			
		RU	Увеличение или уменьшение скорости мешалки; увеличение или уменьшение параметров программ; просмотр списка программ, которые вы хотите привязать к избранным кнопкам 1, 2, 3, 4, 5; чтобы вернуться в главное меню, одновременно нажмите обе кнопки несколько раз.

11 - 7			
		RU	Увеличение или уменьшение заданного значения плотности; просмотр списков программ и функций; навигация в графическом режиме.

12			
		RU	Кнопка включения/выключения; разморозка резервуара; перезапуск

13			
		RU	Дисплей

24 БЫСТРЫЙ ВЫБОР ИЗБРАННЫХ ПРОГРАММ

RU

Когда устройство находится в ждущем режиме, выберите одну из кнопок  ; выберите любую программу кнопками  и запустите, нажав кнопку  (нажмите и удерживайте 3 секунды).

25 ОПИСАНИЕ ИЗБРАННЫХ ПРОГРАММ

 А) МЕШАЛКА Б) ГРАФИЧЕСКИЙ ВИД	**RU**	Нажав эту кнопку, вы можете выбрать режим мешалки: смешивание, взбивание, очистка, выгрузка. Чтобы включить мешалку, нажмите кнопку  . Во время выполнения программы кнопка позволяет выбрать графический вид дисплея (удерживайте кнопку  в течение 2 секунд). Во время работы используйте кнопки  , чтобы просмотреть графический вид и проверить время заморозки.
 А) ЦИКЛ ЗАМОРОЗКИ, МОЛОЧНОЕ МОРОЖЕНОЕ Б) ВРЕМЕННОЕ ИЗМЕНЕНИЕ ПАРАМЕТРОВ	**RU**	Нажав эту кнопку  , вы можете выбрать программы приготовления молочного мороженого: **½ MILK ICE CREAM / ½ МОЛОЧНОЕ МОРОЖЕНОЕ** **MILK ICE CREAM / МОЛОЧНОЕ МОРОЖЕНОЕ** А) Чтобы запустить программу, выберите нужную программу кнопками  , затем нажмите кнопку  . В этих программах уже предусмотрены заводские настройки скорости мешалки (F) и плотности мороженого (H). Эти настройки можно изменить в зависимости от рецепта и объёма продуктов. Например, можно выбрать скорость (F) от 40 до 240, а плотность (H) – от 0 до 250. Об изменении параметров см. в разделах 30, 31, 32, 33, 34. В) Если во время работы нажать кнопку  на дисплее появится следующее меню: **ИСПОЛЬЗОВАНИЕ МЕШАЛКИ** (Н/П) **ТЕМПЕРАТУРА TLow** (Н/П) **ВРЕМЯ ЗАМОРОЗКИ** (увеличение или уменьшение времени заморозки при периодической загрузке) **ТЕМПЕРАТУРА ЗАМОРОЗКИ** (увеличение или уменьшение температуры заморозки при периодической загрузке) **Программа ТЕМПЕРАТУРЫ** (выбор температуры для различных продуктов, например, граниты, сорбета или мороженого) **ВКЛ./ВЫКЛ. ЗВУКОВОЙ СИГНАЛ (включение/выключение звукового сигнала)** Чтобы изменить любой параметр, нажмите кнопку  ; пролистайте список кнопками  (для выбора нужного параметра); нажмите  (для просмотра текущих значений); нажмите  (для изменения значений); нажмите  для подтверждения. Примечание: настройки изменяются только для текущей программы и не сохраняются. О сохранении изменений см. в разделе 29.

 А) ЦИКЛ ЗАМОРОЗКИ, ФРУКТОВОЕ МОРОЖЕНОЕ Б) ИЗМЕНЕНИЕ ВРЕМЕННИ ЦИКЛА	**RU**	Нажав эту кнопку  , вы можете выбрать программы приготовления фруктового мороженого: **½ FRUIT ICE CREAM / ½ ФРУКТОВОЕ МОРОЖЕНОЕ** **FRUIT ICE CREAM / ФРУКТОВОЕ МОРОЖЕНОЕ** А) Чтобы запустить программу, выберите нужную программу кнопками  , затем нажмие кнопку  В этих программах уже предусмотрены заводские настройки скорости мешалки / agitator speed (**F**) и плотности мороженого / ice cream hardness (**H**). Эти настройки можно изменить в зависимости от рецепта и объёма продуктов. Например, можно выбрать скорость / speed (**F**) от 40 до 240, а плотность / hardness (**H**) – от 0 до 250. Об изменении параметров см. в разделах 30, 31, 32, 33, 34. Б) Если во время работы нажать кнопку  , на дисплее появится время заморозки. Чтобы изменить время заморозки, нажмите кнопки  и  для подтверждения. Примечание: настройки изменяются только для текущей программы и не сохраняются. О сохранении изменений см. в разделе 29.
 А) ОХЛАЖДЕНИЕ/ СОЗРЕВАНИЕ/ ВЫДЕРЖКА Б) ИЗМЕНЕНИЕ ПЛОТНОСТИ (ПЛОТНОСТИ ПРИ ЗАМОРОЗКЕ) **(H)**	**RU**	Нажав эту кнопку  вы можете выбрать программы охлаждения, созревания/выдержки: - 1 freezing temperature / 1 температура заморозки - 1 freezing time / 1 время заморозки А) Чтобы запустить программу, выберите нужную программу кнопками  , затем нажмите кнопку  . В) Если во время работы два раза нажать кнопку  , на дисплее появится меню **"manual density or automatic density"** /«Ручная настройка плотности/Автоматическая настройка плотности». Чтобы изменить плотность продукта вручную, выберите параметр «Ручная настройка» (в диапазоне от 0 до 250  Для обычного мороженого) и нажмите кнопки  , чтобы увеличить/уменьшить плотность. Чтобы вернуться к автоматической настройке, дважды нажмите кнопку  . Примечание: настройки изменяются только для текущей программы и не сохраняются. О сохранении изменений см. в разделе 29.
 А) СБОРНИК РЕЦЕПТОВ, ВВЕДЕННЫХ ПОЛЬЗОВАТЕЛЕМ Б) ИЗМЕНЕНИЕ СКОРОСТИ МЕШАЛКИ ВРУЧНУЮ **(F)**	**RU**	А) Нажав эту кнопку  , вы можете выбрать список дополнительных рецептов, введенных пользователем. Чтобы запустить программу, выберите нужную программу кнопками  , затем нажмите кнопку  Б) Если во время работы два раза нажать кнопку,  на дисплее появится меню **"manual speed or automatic speed"** / «Ручная настройка скорости/Автоматическая настройка скорости». Чтобы изменить скорость мешалки вручную, выберите параметр **manual speed** «Ручная настройка» (диапазон от 40 до 240 об/мин) и нажмите кнопки  , чтобы увеличить/уменьшить скорость. Чтобы вернуться к автоматической настройке, дважды нажмите кнопку  Примечание: настройки изменяются только для текущей программы и не сохраняются. О сохранении изменений см. в разделе 29.
26	**ПРОСМОТР ПОЛНОГО СПИСКА ПРОГРАММ И ВЫБОР**	

RU Чтобы просмотреть все программы на устройстве, выполните следующую инструкцию:

Когда устройство находится в режиме ожидания, нажмите 

; на дисплее появится список всех доступных вам программ:

PFREE 1……PFREE 40 [пользовательские программы 1-40]
AGITATOR / МЕШАЛКА
½ MILK ICE CREAM / ½ МОЛОЧНОЕ МОРОЖЕНОЕ
MILK ICE CREAM / МОЛОЧНОЕ МОРОЖЕНОЕ
½ FRUIT ICE CREAM / ½ ФРУКТОВОЕ МОРОЖЕНОЕ
FRUIT ICE CREAM / ФРУКТОВОЕ МОРОЖЕНОЕ
5 DENSITY COOLING / ПЛОТНОСТЬ ЗАМОРОЗКИ
6 DENSITY COOLING / ПЛОТНОСТЬ ЗАМОРОЗКИ
7 DENSITY COOLING / ПЛОТНОСТЬ ЗАМОРОЗКИ
FREEZING TIME / ВРЕМЯ ЗАМОРОЗКИ
1 FREEZING TEMPERATURE / ТЕМПЕРАТУРА ЗАМОРОЗКИ
2 FREEZING TEMPERATURE / ТЕМПЕРАТУРА ЗАМОРОЗКИ
CHAIN /ЦЕПЬ

Вы можете выбрать любую программу кнопками 

и запустить, нажав кнопку 

.

27 ПРЕДВАРИТЕЛЬНЫЕ НАСТРОЙКИ

RU Пользователь может настроить целый ряд параметров. Чтобы изменить настройки, выполните следующую инструкцию:

Когда устройство находится в режиме ожидания, нажмите 

; затем два раза нажмите 

и перейдите в меню

CONFIGURATIONS / КОНФИГУРАЦИЯ ; нажмите 

и с помощью кнопок 

просмотрите список:
WORKING PROG.LIST. / СПИСОК РАБОЧИХ ПРОГРАММ (изменение настроек рецептов)
START PLANNING / ОТСРОЧЕННЫЙ ЗАПУСК (запуск программы через определённое время)
SETTING DATE TIME / НАСТРОЙКА ДАТЫ/ВРЕМЕНИ (изменение даты и времени)
CUSTOMER DATA / ДАННЫЕ ПОЛЬЗОВАТЕЛЯ (дополнительная информация на дисплее, например, имя или телефон)
REPORT PRINT /ПЕЧАТЬ ОТЧЁТА (Н/П не применяется)
FAVORITE BUTTONS (ИЗБРАННЫЕ КНОПКИ) (добавление, изменение или отмена привязки программ к избранным кнопкам)
LANGUAGE SELECTION / ВЫБОР ЯЗЫКА (изменение языка дисплея)
TYPE OF CHARACTER / РАЗМЕР ШРИФТА (увеличение или уменьшение размера шрифта)
TEMP. UNIT OF MEASURE / ШКАЛА ИЗМЕРЕНИЯ ТЕМПЕРАТУРЫ (Цельсия или Фаренгейта)
TECHNICAL MENU / ТЕХНИЧЕСКОЕ МЕНЮ (для технической поддержки)

28 ИЗМЕНЕНИЕ/СОХРАНЕНИЕ НАСТРОЕК ПРОГРАММЫ

RU	Когда устройство находится в режиме ожидания, нажмите OK затем дважды нажмите H G и перейдите в меню **CONFIGURATIONS**; нажмите OK ; с помощью кнопок H G H G перейдите в меню «СПИСОК РАБОЧИХ ПРОГРАММ» и нажмите OK (на дисплее появится список программ). Выберите кнопками H G H G программу, которую вы хотите изменить, и нажмите OK (например, «МОЛОЧНОЕ МОРОЖЕНОЕ». На дисплее появится следующий список: DENSITY 0 / ПЛОТНОСТЬ 0 DENSITY 1 / ПЛОТНОСТЬ 1 DENSITY 2 / ПЛОТНОСТЬ 2 DENSITY 3 / ПЛОТНОСТЬ 3 DENSITY 4 / ПЛОТНОСТЬ 4 DENSITY 5 / ПЛОТНОСТЬ 5 DENSITY 6 / ПЛОТНОСТЬ 6 DENSITY 7 (MAX) / ПЛОТНОСТЬ 7 (МАКС.) DENSITY HYSTERESIS / ГИСТЕРЕЗИС ПЛОТНОСТИ (Н/П = не применяется) ALARM DENSITY / АВАРИЙНАЯ ПЛОТНОСТЬ (Н/П = не применяется) SPEED MIN / СКОРОСТЬ МИН. SPEED 0-1 / СКОРОСТЬ 0-1 SPEED 1-2 / СКОРОСТЬ 1-2 SPEED 2-3 / СКОРОСТЬ 2-3 SPEED 3-4 / СКОРОСТЬ 3-4 SPEED 4-5 / СКОРОСТЬ 4-5 SPEED 5-6 / СКОРОСТЬ 5-6 SPEED 6-7 / СКОРОСТЬ 6-7 MAXIMUM SPEED / МАКС. СКОРОСТЬ SR / СВЕРХСКОРОСТЬ (Н/П = не применяется) ESCAPE / ВЫХОД Чтобы выбрать оптимальную плотность, выберите опцию «ПЛОТНОСТЬ 7 (МАКС.)» кнопками H G H G и нажмите OK , затем нажмите F − F + (для изменения значения); для подтверждения и сохранения нажмите OK . Чтобы выбрать оптимальную скорость мешалки, выберите опцию «СКОРОСТЬ МИН.» кнопками H G H G и нажмите OK , затем нажмите F − F + (для изменения значения); для подтверждения и сохранения нажмите OK . Выберите опцию «ВЫХОД» кнопками H G H G и нажмите OK , чтобы вернуться в главное меню.

29	**ИЗМЕНЕНИЕ ИЗБРАННЫХ КНОПОК** (добавить, перенести, сохранить или отменить привязку программ к избранным кнопкам)
RU	Когда устройство находится в режиме ожидания, нажмите OK затем дважды нажмите H G и перейдите в меню **CONFIGURATIONS**; нажмите OK ; с помощью кнопок H G H G перейдите в меню **FAVORITE BUTTONS »** и нажмите OK . Например, если вы хотите привязать программу к кнопке №4, используйте H G H G , чтобы перейти к кнопке №4, нажмите OK , затем нажимайте H G до появления первого свободного поля «…». Нажмите F − F +, чтобы выбрать нужную программу, затем OK для сохранения.

30 УСТАНОВКА МЕШАЛКИ

RU	Лопасти мешалки и втулка устанавливаются, как показано на рисунке ниже. После этого наденьте мешалку на вал в центре резервуара и закрепите заглушкой из нержавеющей стали, входящей в комплект (примечание: вращайте против часовой стрелки). Чтобы вставить мешалку, необходимо приложить усилие: это нормально, т.к. лезвия должны полностью очищать стенки резервуара и регулярно скалывать слой льда, что продлевает срок службы устройства.
RU	Сначала вставьте горизонтальные лопасти, затем боковые. Нижняя лопасть может изменить цвет: это нормально.
RU	ВНИМАНИЕ Вставляйте втулку в основании мешалки, как показано на рисунке ниже, предварительно слегка её смазав.

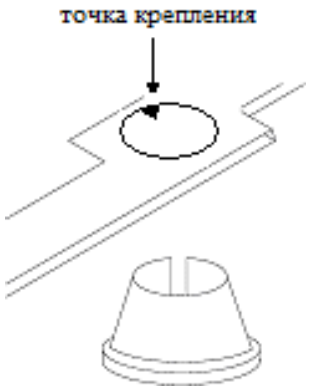	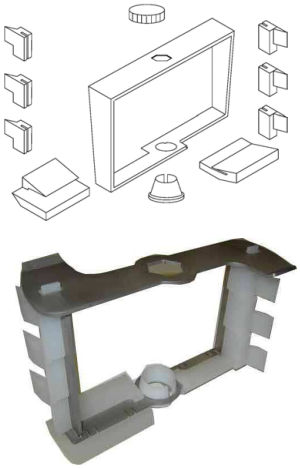	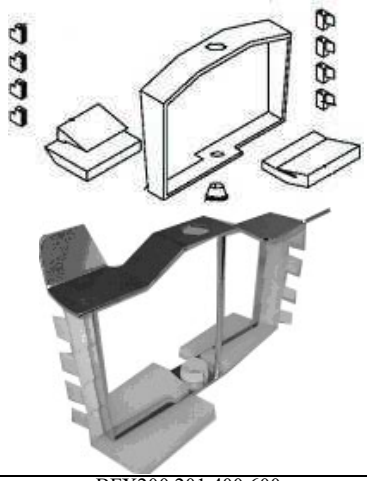
	BFX150 BTX150	BFX200 201 400 600 BFE201 400 600

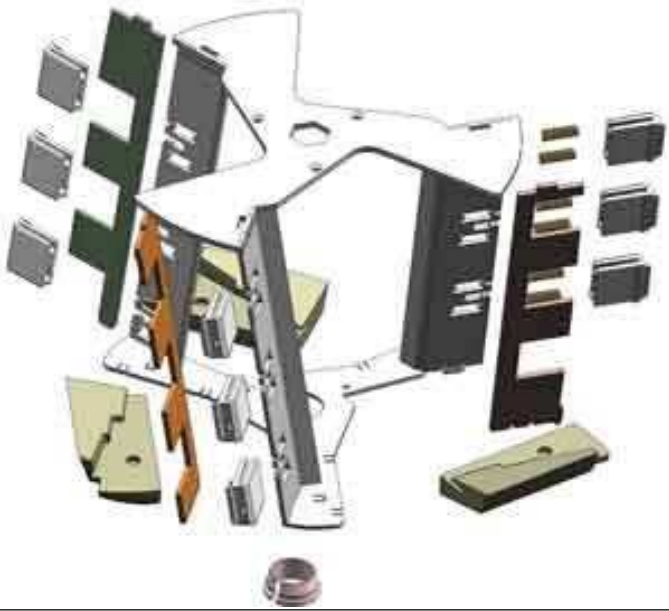

BFE1000 1500
BFX1000 1500

31 ЦИКЛ ЗАМОРОЗКИ/ОХЛАЖДЕНИЯ

RU Прежде чем запускать цикл производства, убедитесь, что люк для выгрузки закрыт.

RU Убедитесь, что мешалка установлена и закручена верхняя фиксирующая гайка.

RU Устройство замораживает/охлаждает мороженое и другие смеси продуктов в зависимости от трёх факторов: температуры, времени и плотности. Если вы отслеживаете фактор плотности, установите максимальное время заморозки, чтобы мороженое было готово до того, как истечёт время. В противном случае после истечения времени компрессор фризера остановится. Если же вы хотите отслеживать время заморозки, настройте максимальную плотность.

RU
1) Залейте смесь в резервуар.
2) Нажмите кнопки ; выберите нужную программу кнопками .
3) Нажмите 

32 ИЗМЕНЕНИЕ РАБОТАЮЩИХ ПРОГРАММ ЗАМОРОЗКИ ВРУЧНУЮ

ИЗМЕНЕНИЕ СКОРОСТИ МЕШАЛКИ **(F)**

RU Если вы хотите изменить скорость мешалки вручную во время выполнения программы, дважды нажмите , затем увеличьте или уменьшите скорость кнопками ; чтобы вернуться к прежним настройкам, дважды нажмите 

ИЗМЕНЕНИЕ ПЛОТНОСТИ (КОНТРОЛЬ ПЛОТНОСТИ ПРИ ЗАМОРОЗКЕ) **(H)**	**RU**	Если вы хотите изменить плотность мороженого вручную во время выполнения программы, дважды нажмите , затем увеличьте или уменьшите плотность кнопками ; чтобы вернуться к прежним настройкам, дважды нажмите 
ИЗМЕНЕНИЕ ВРЕМЕНИ (КОНТРОЛЬ ВРЕМЕНИ ПРИ ЗАМОРОЗКЕ)	**RU**	Если вы хотите изменить время вручную во время выполнения программы, дважды нажмите , затем увеличьте или уменьшите скорость кнопками  и нажмите .
ИЗМЕНЕНИЕ ТЕМПЕРАТУРЫ (КОНТРОЛЬ ТЕМПЕРАТУРЫ ПРИ ЗАМОРОЗКЕ)	**RU**	Если вы хотите изменить температуру вручную во время выполнения программы, нажмите , выберите параметр кнопками , затем увеличьте или уменьшите значение кнопками .

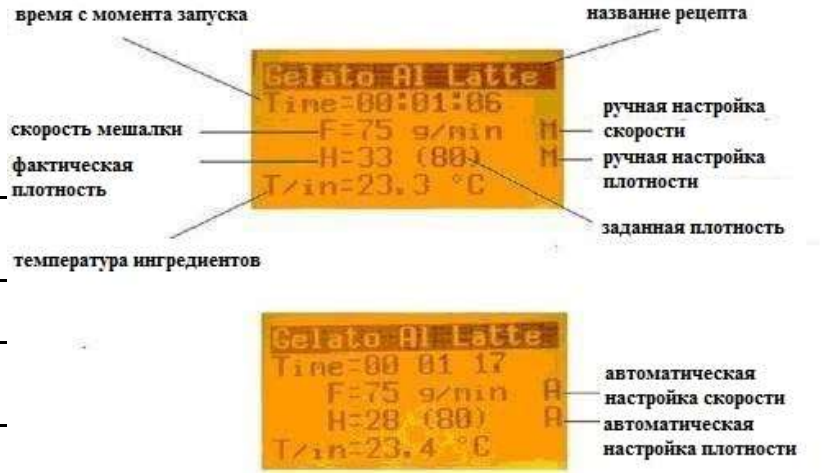

RU	Чтобы извлечь мороженное, понемногу увеличивайте скорость мешалки (об/мин).
RU	Чтобы открыть люк для выгрузки, не забудьте слегка ослабить фиксирующую гайку.
RU	Звуковой сигнал сообщит о том, что достигнута нужная плотность, время заморозки или температура мороженого.

34 КОНТРОЛЬ ПЛОТНОСТИ

RU

Поскольку мороженое представляет собой смесь различных компонентов (масла, сахара, жиров) в разных пропорциях, самодельное мороженое не всегда имеет одинаковую температуру и плотность в зависимости от географического положения, вкусовых предпочтений и целевого назначения мороженого (десерт, торт, фруктовый лед и т.д.).
В связи с этим мы разработали систему, которая измеряет фактическую плотность мороженого, контролируя параметр, который никогда не изменяется под действием внешних условий (колебаний температуры окружающей среды или колебаний напряжения/частоты электрического тока).
Чтобы иметь возможность определить желаемую плотность, рекомендуем выполнить следующую процедуру:
Загрузив смесь продуктов в устройство и включив его, настройте скорость в диапазоне от F40 до F240 rpm. Помните: с повышением скорости увеличивается и взбитость, т.е. содержание воздуха в мороженом. Затем задайте значение плотности H от H0 до H240 (как правило, для большинства рецептов мороженого допускается плотность от H65 до H140). Помните также, что этот показатель зависит от объёма продукта в устройстве. Чем больше объём, тем выше должен быть показатель H.
Загрузив смесь продуктов в устройство и включив его, дождитесь, пока мороженое не достигнет необходимой консистенции; когда оно почти готово (чтобы в первый раз проверить готовность мороженого, слейте немного через выпускной вентиль), уменьшите значение плотности на 1 и подождите 5 секунд. Продолжайте уменьшать плотность по 1 единице за раз, пока не выключится компрессор (устройство поддерживает этот уровень плотности, включая и выключая компрессор).
Значение плотности на момент выключения внесите в программу рецепта, чтобы каждый раз, готовя мороженое по этому рецепту, использовать нужное значение плотности.

34 КАК ВЫБРАТЬ НЕПРЕРЫВНЫЙ ИЛИ ПЕРЕМЕЖАЮЩИЙСЯ РЕЖИМ РАБОТЫ МОТОРА НА ЭТАПЕ ОХЛАЖДЕНИЯ/ХРАНЕНИЯ

RU

Вы можете в любое время изменить режим работы мотора мешалки, дважды нажав 

RU

ВНИМАНИЕ: С начала и до конца цикла не выключайте мешалку, не открывайте крышку и ни в коем случае не нажимайте кнопку «Стоп», кроме аварийных ситуаций

35 ПЕРЕЗАПУСК

RU

На дисплее появляется сообщение об ошибке. Наиболее распространённые: OL2 (перегрузка мотора), OH2 (активация термозащиты мотора). Возможны и другие неисправности. В этом случае обратитесь в службу поддержки клиентов.
Чтобы вернуться к нормальному функционированию нажмите кнопку СБРОС (RESET).



RU

ЦЕПЬ 1-2-3-4-5-6-7

Если вы выберете «ЦЕПЬ» и нажмёте OK, откроется следующий список:
1° ПРОГРАММА ЦЕПИ
2° ПРОГРАММА ЦЕПИ
3° ПРОГРАММА ЦЕПИ
4° ПРОГРАММА ЦЕПИ
5° ПРОГРАММА ЦЕПИ
ВРЕМЯ Tch (пауза между двумя программами)
НАЗВАНИЕ РЕЦЕПТА
ВЫХОД

36 РАЗМОРОЗКА

RU

Если мешалка остановится из-за того, что мороженое слишком плотное, устройство оборудовано специальным приспособлением, которое растапливает слой мороженого на стенках резервуара и позволяет перезапустить устройство. Чтобы включить разморозку, нажмите и удерживайте кнопку СБРОС (RESET).



37 ЗВУКОВЫЕ АВАРИЙНЫЕ СИГНАЛЫ

RU

Долгий сигнал	Достигнута температура консервации.
Многократные короткие сигналы	Достигнута нужная плотность.
Непрерывный сигнал	Открыта крышка.
Многократные долгие сигналы	Аварийная ситуация (сработала термозащита мотора, аварийный сигнал инвертора, аварийный сигнал памяти)

ПОМИМО ЗАВОДСКИХ ПРОГРАММ, В СПИСКЕ РАБОЧИХ ПРОГРАММ ВЫ МОЖЕТЕ НАЙТИ ДОПОЛНИТЕЛЬНЫЕ КОМПЛЕКСНЫЕ ПРОГРАММЫ, В ТОМ ЧИСЛЕ «ЦЕПЬ», ДЛЯ РАЗЛИЧНЫХ РЕЦЕПТОВ. ПОДРОБНОСТИ УТОЧНЯЙТЕ У ПРОИЗВОДИТЕЛЯ.