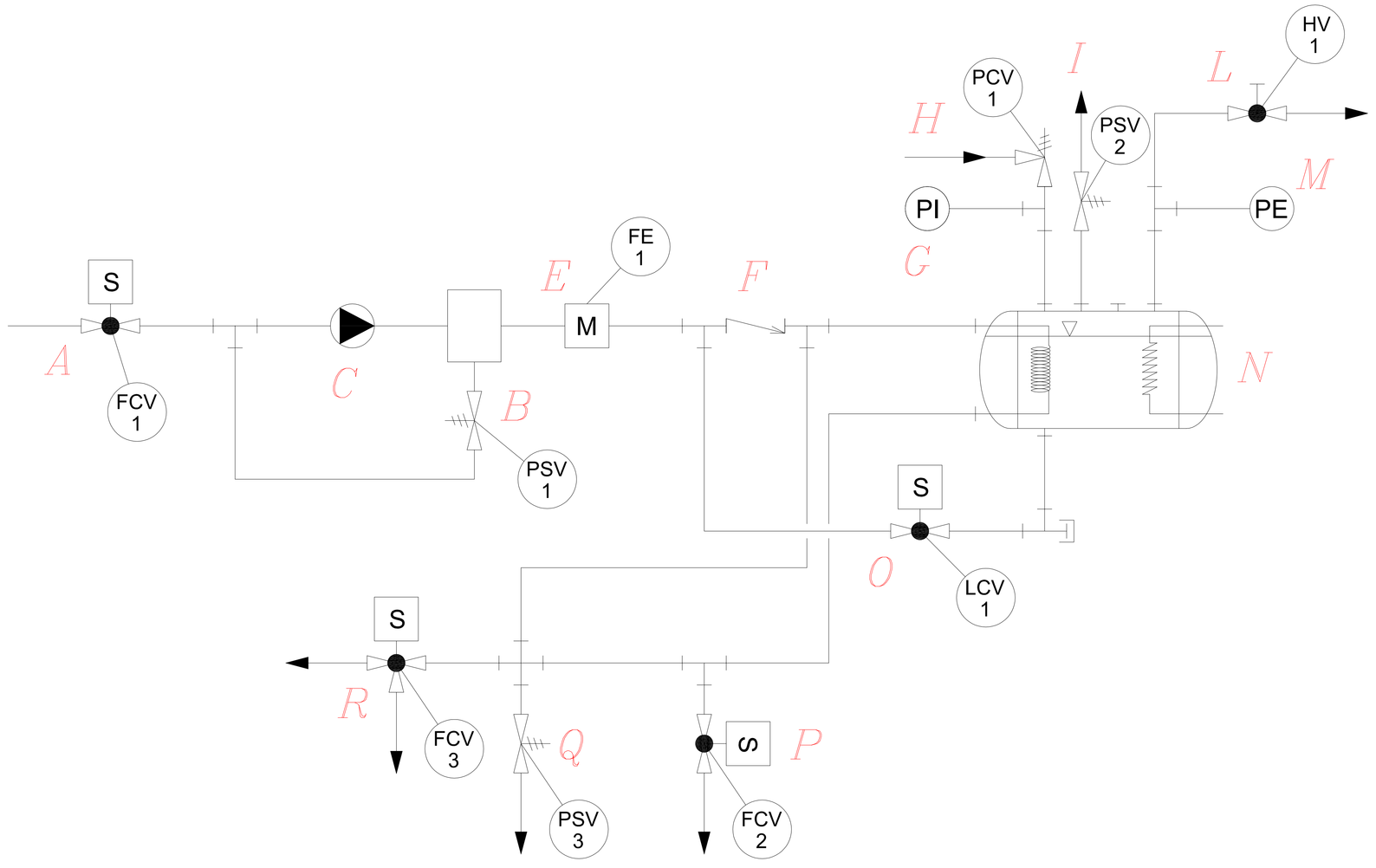


Hydraulic diagram Musica (mains)

A Water inlet valve
B By-pass valve
C Pump
D Restricted orifice
E Flowmeter
F One-way valve
G Pressure gauge
H Anti vacuum valve
I Pressure safety valve
L Steam valve
M Pressure switch
N Boiler
O Water level valve
P Hot water valve
Q Pressure safety valve (coffee circuit)
R Pouring group valve

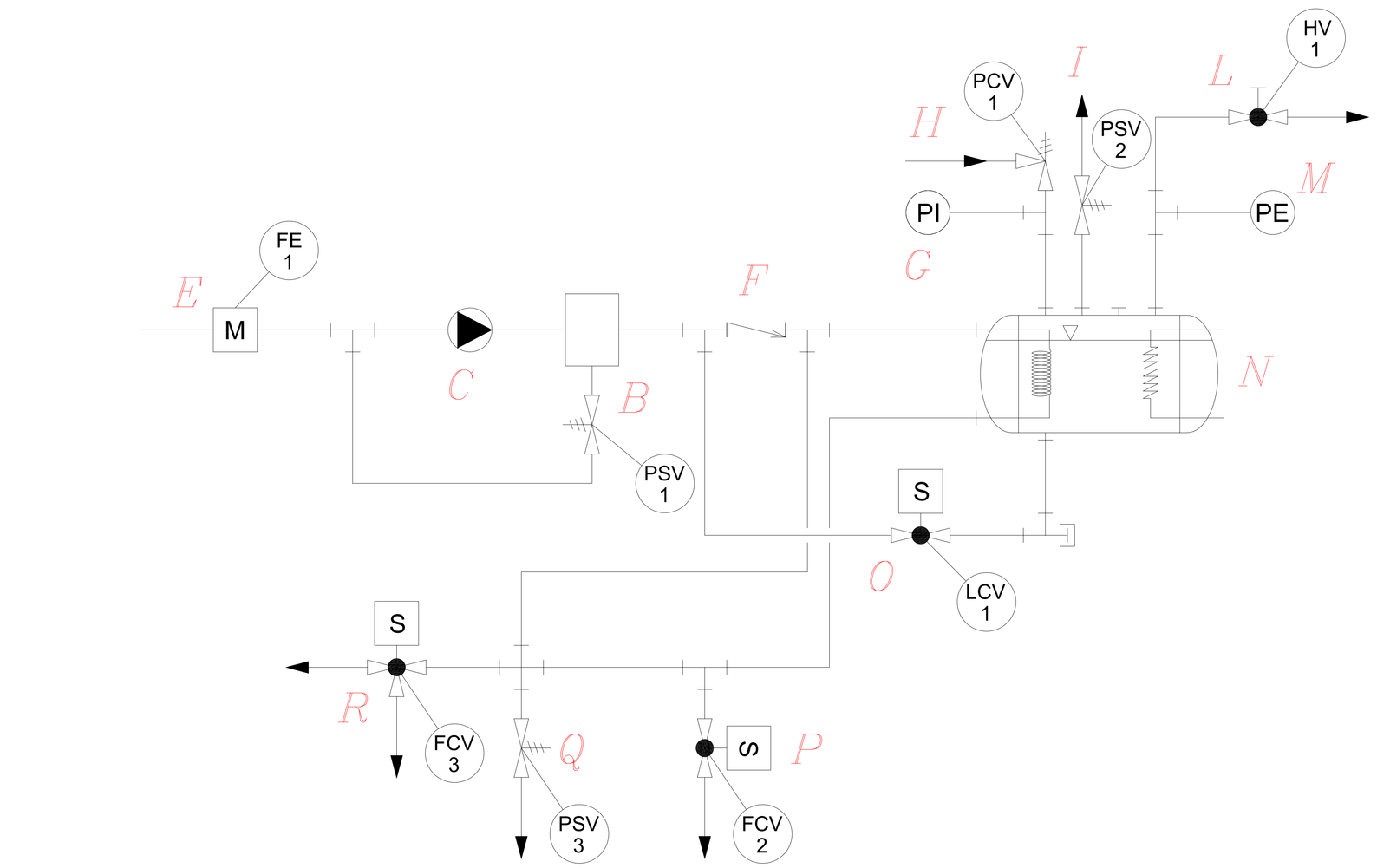


Hydraulic diagram Musica (tank)

B By-pass valve
C Pump
D Restricted orifice
E Flowmeter
F One-way valve
G Pressure gauge
H Anti vacuum valve
I Pressure safety valve
L Steam valve
M Pressure switch
N Boiler
O Water level valve
P Hot water valve
Q Pressure safety valve (coffee circuit)
R Pouring group valve

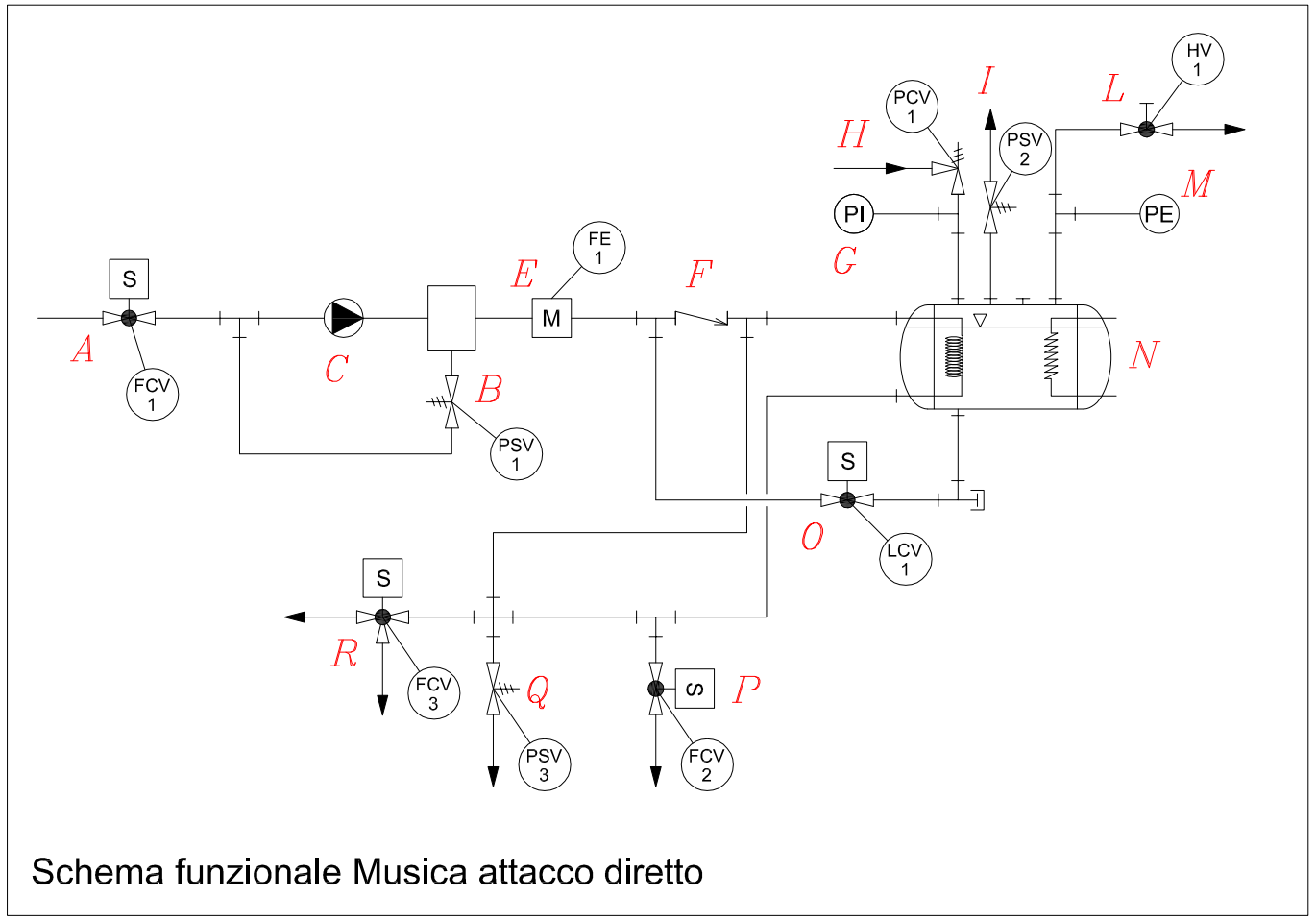


Schema funzionale Musica attacco diretto

*A Valvola alimentazione acqua*
*B Valvola by-pass*
*C Pompa*
*D Orifizio calibrato*
*E Flussometro*
*F Valvola di non ritorno*
*G Manometro*
*H Valvola antivuoto*
*I Valvola di sicurezza*
*L Valvola vapore*
*M Pressostato*
*N Caldaia*
*O Valvola autolivello*
*P Valvola acqua calda*
*Q Valvola max pressione circuito caffè*
*R Valvola erogazione*

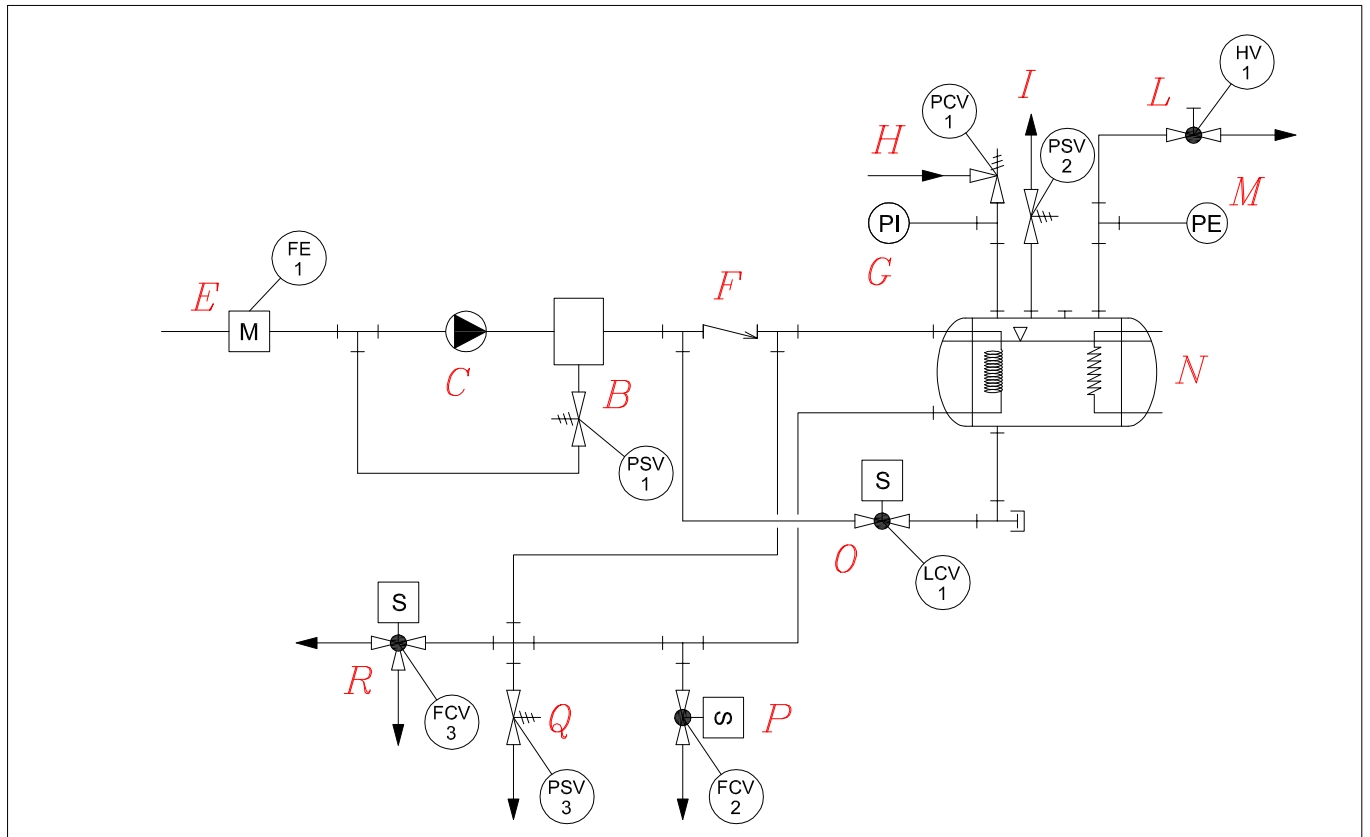


Schema funzionale Musica con tanica

*B Valvola by-pass*
*C Pompa*
*D Orifizio calibrato*
*E Flussometro*
*F Valvola di non ritorno*
*G Manometro*
*H Valvola antivuoto*
*I Valvola di sicurezza*
*L Valvola vapore*
*M Pressostato*
*N Caldaia*
*O Valvola autolivello*
*P Valvola acqua calda*
*Q Valvola max pressione circuito caffè*
*R Valvola erogazione*