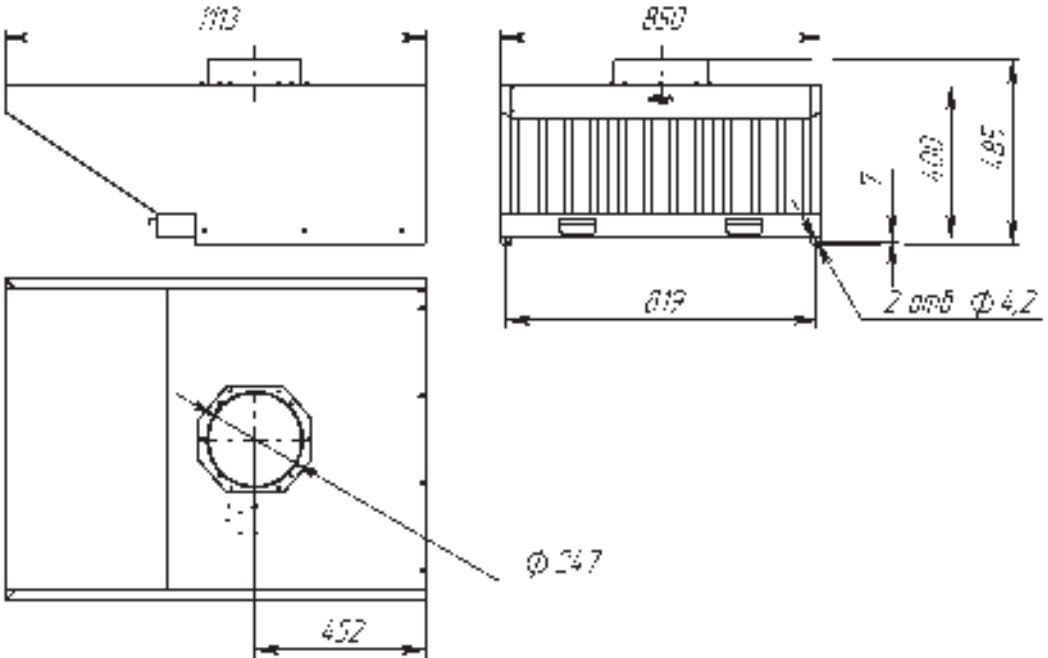
103
850
7
400
485
819
2 отв Ф4,2
Ф247
452