ЛР.47-02.000.000ГЧ

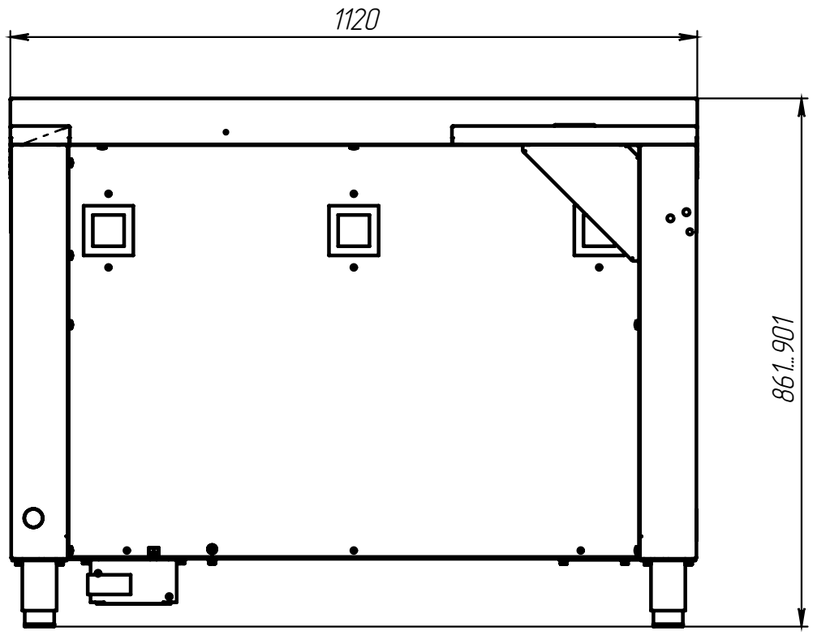

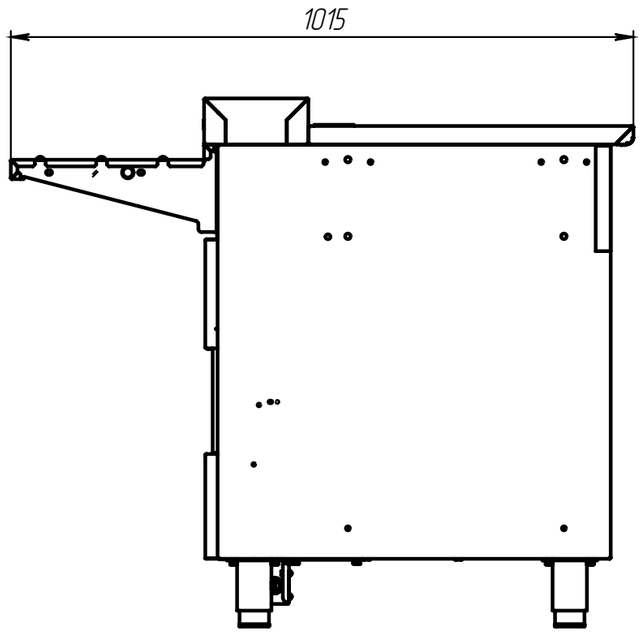

					ЛР.47-02.000.000ГЧ	
Изм.	Лист	№ докум.	Подп.	Дата	Ривьера – кассовый стол КСП-1120-02 Габаритный чертеж	Лит. / Масса: 70.73 / Масштаб: 1:10
Разраб.		Зимин				Лист / Листов 1
Пров.		Петухов				
Т. контр.		Гащенко				
Н. контр.						АТЕСИ
Утв.		Шатилов				

Шифр: Копировал Формат А3

Перв. примен.

Справ. №

Подп. и дата

Инв. № дубл.

Взам. инв. №

Подп. и дата

Инв. № подл.

Файл: ЛР47-02.000.000ГЧ Ривьера -кассовый стол КСП-1200-02