ЛР.44-02.000.000ГЧ

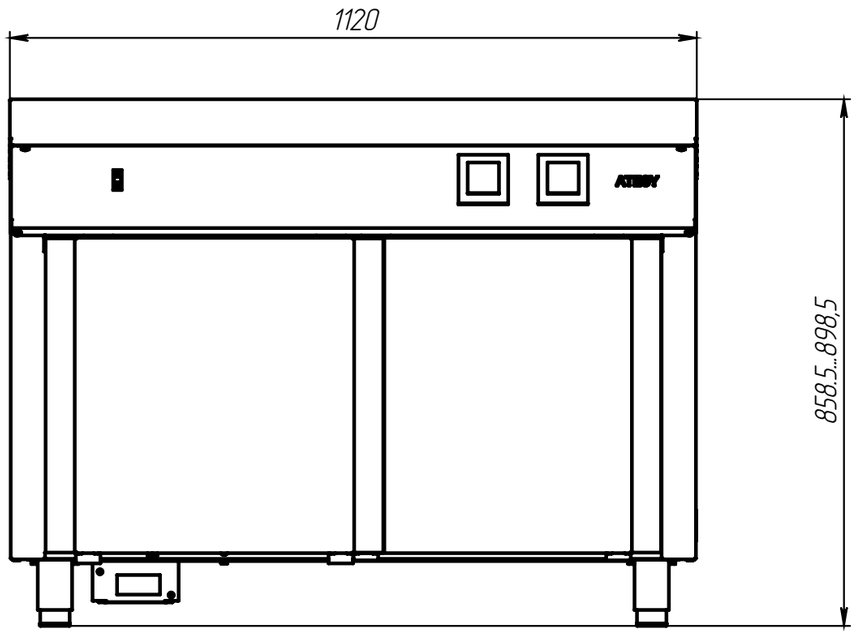

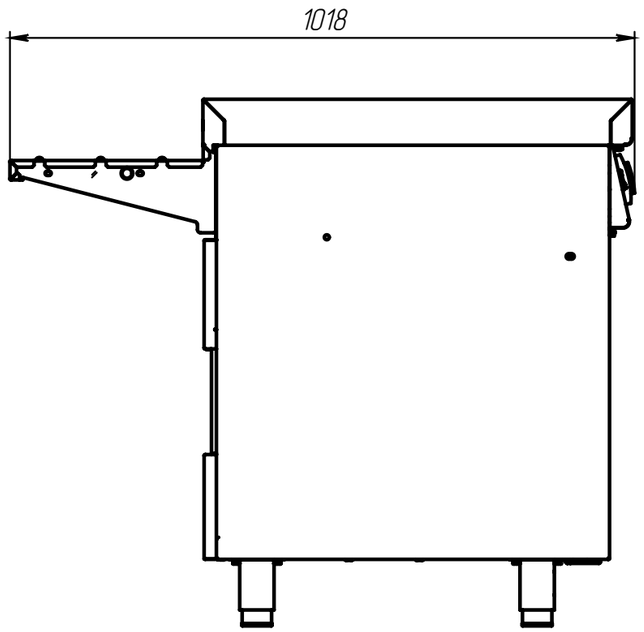

					ЛР.44-02.000.000ГЧ			
Изм.	Лист	№ докум.	Подп.	Дата	Ривьера –прилавок для горячих напитков ПГН-1120-02 Габаритный чертеж	Лит.	Масса	Масштаб
Разраб.		Зимин					–	1:10
Пров.		Петухов				Лист	Листов 1	
Т. контр.		Гащенко						
Н. контр.						АТЕСИ		
Утв.		Шатилов						

Перв. примен. ЛР.44-02.000.000

Справ. №

Подп. и дата

Инв. № дубл.

Взам. инв. №

Подп. и дата

Инв. № подл.

Шифр:

Копировал

Формат А3

Файл: ЛР.44-02.000.000ГЧ Ривьера – прилавок для горячих напитков ПГН-1120-02