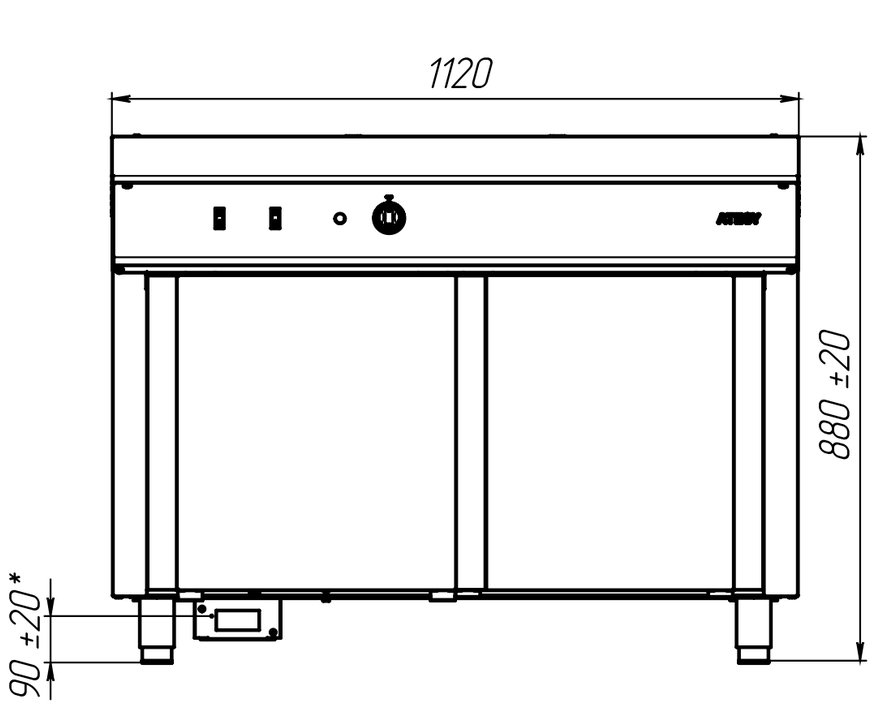
1120
880 ±20
90 ±20*

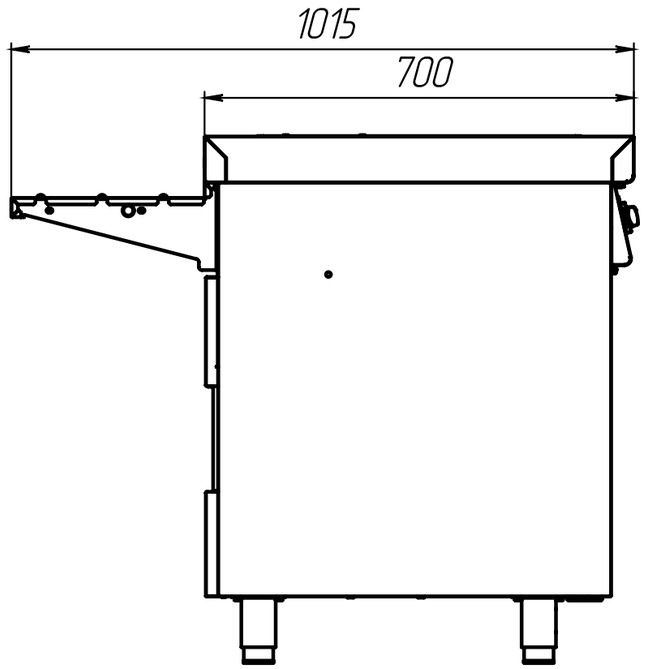
1015
700

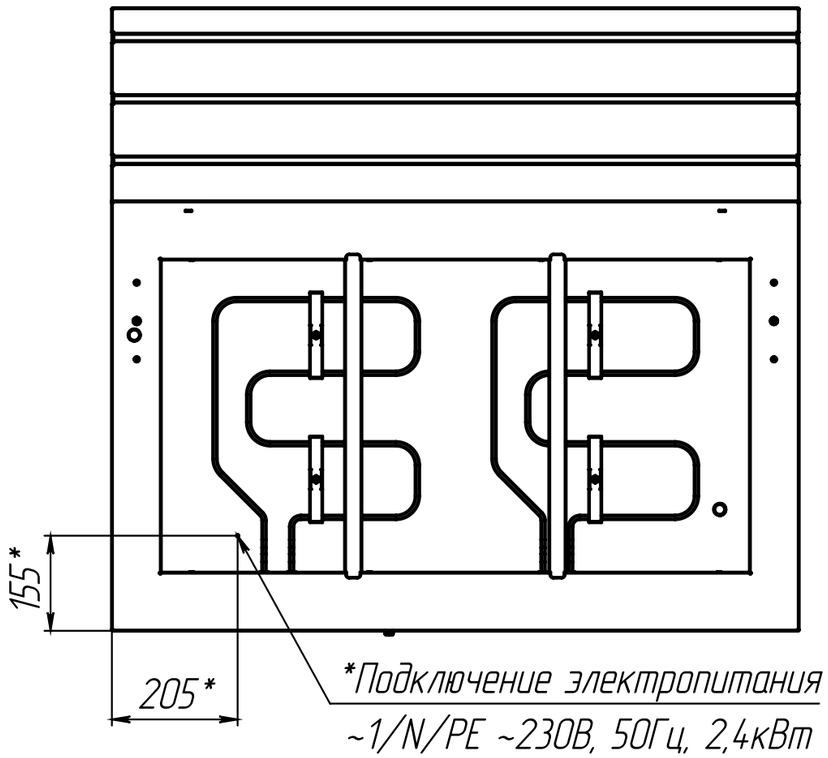
155*
205*
*Подключение электропитания
~1/N/PE ~230В, 50Гц, 2,4кВт