ЛР.41-02.000.000ГЧ

Перв. примен. ЛР.03-02.000.000

Справ. №

Подл. и дата

Инв. № дубл.

Взам. инв. №

Подл. и дата

Инв. № подл.

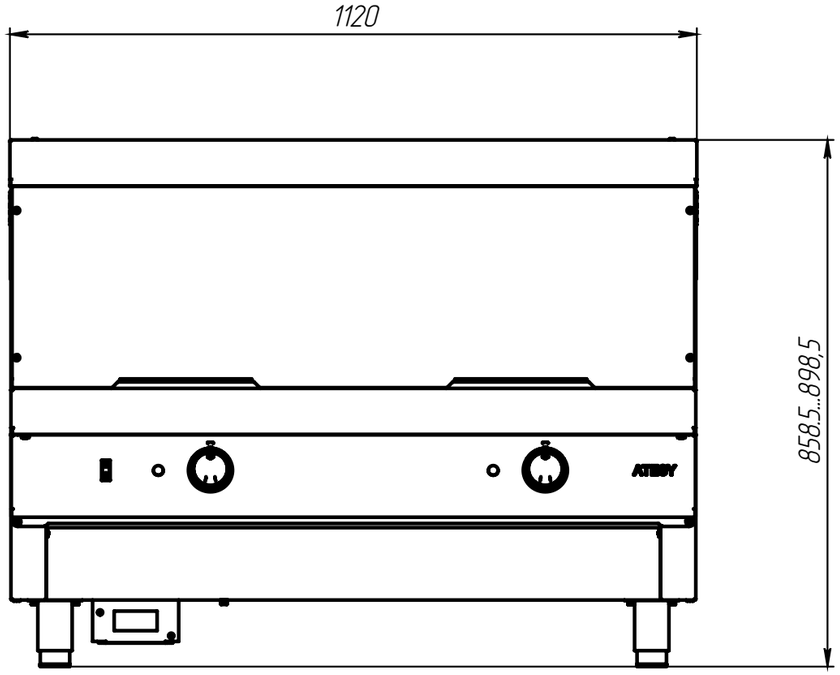

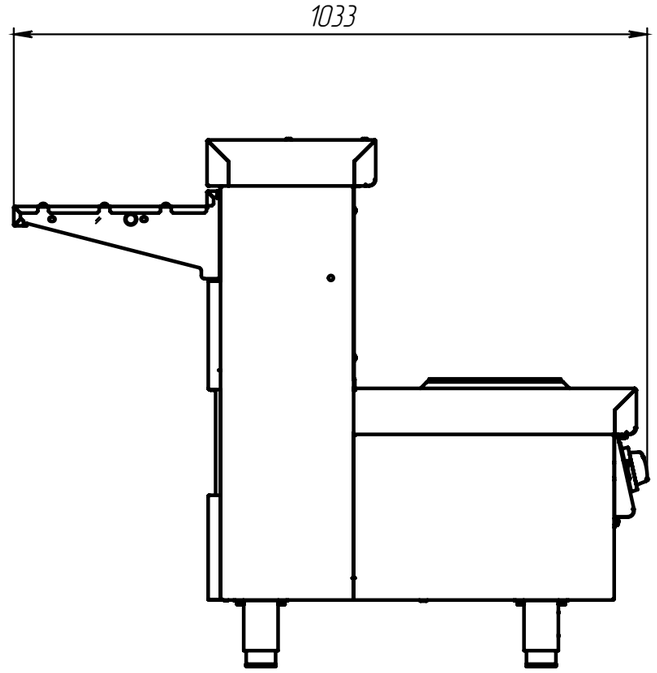

					ЛР.41-02.000.000ГЧ		
Изм.	Лист	№ докум.	Подп.	Дата	Ривьера – мармит 1-х блюд 2-х конф. М1-2.1120-02-0 Габаритный чертеж	Лит.	Масса 63.64 / Масштаб 1:10
Разраб.		Зимин				Лист	Листов 1
Пров.		Петухов					
Т. контр.		Гащенко					
Н. контр.						АТЕСИ	
Утв.		Шатилов					

Шифр: Копировал Формат А3

Файл: ЛР.41-02.000.000ГЧ Ривьера – мармит 1-х блюд 2-х конф. М1-2.1120-02-0