ЛР.45-02.000.000ГЧ

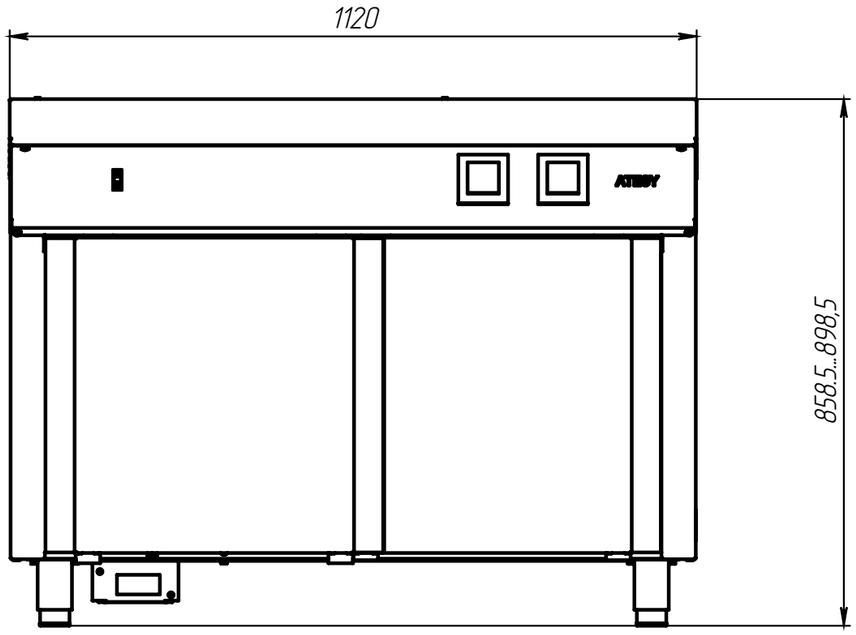

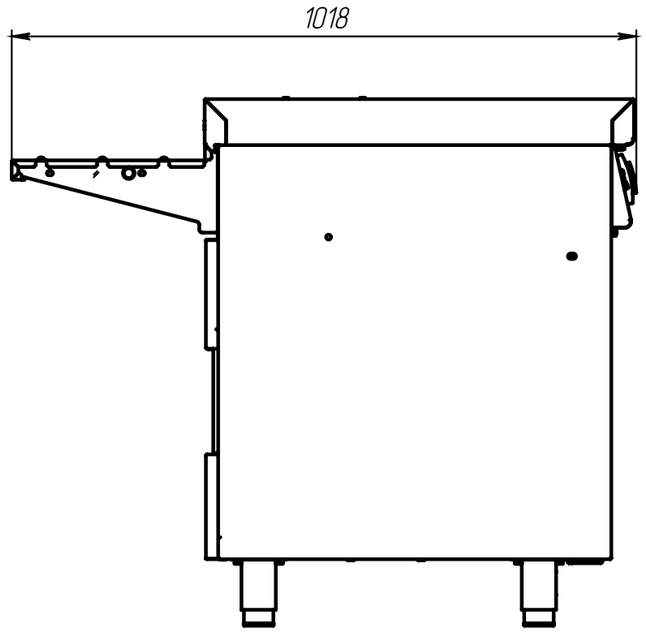

					ЛР.45-02.000.000ГЧ	
Изм.	Лист	№ докум.	Подп.	Дата	Ривьера –прилавок для горячих напитков ПГН-1120-02-0 Габаритный чертеж	Лит. / Масса / Масштаб: – / 1:10
Разраб.		Зимин				Лист 1 / Листов 1
Пров.		Петухов				
Т. контр.		Гащенко				
Н. контр.						АТЕСИ
Утв.		Шатилов				

Перв. примен. ЛР.44-02.000.000

Справ. №

Подп. и дата

Инв. № дубл.

Взам. инв. №

Подп. и дата

Инв. № подл.

Шифр:

Копировал

Формат А3

Файл: ЛР45-02.000.000ГЧ Ривьера – прилавок для горячих напитков ПГН-1120-02-0