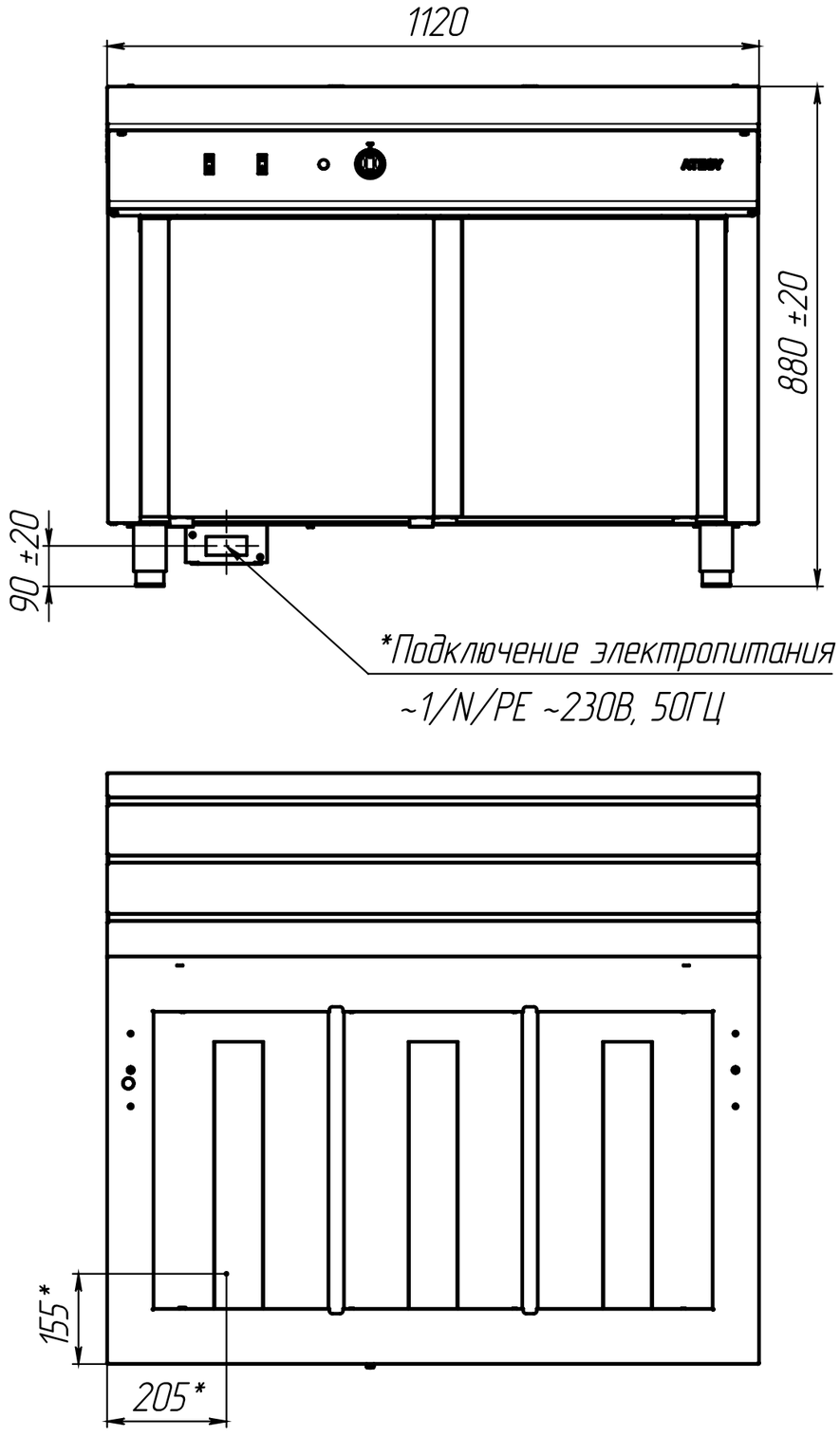
1120
880 ±20
90 ±20
*Подключение электропитания
~1/N/PE ~230В, 50ГЦ
155*
205*

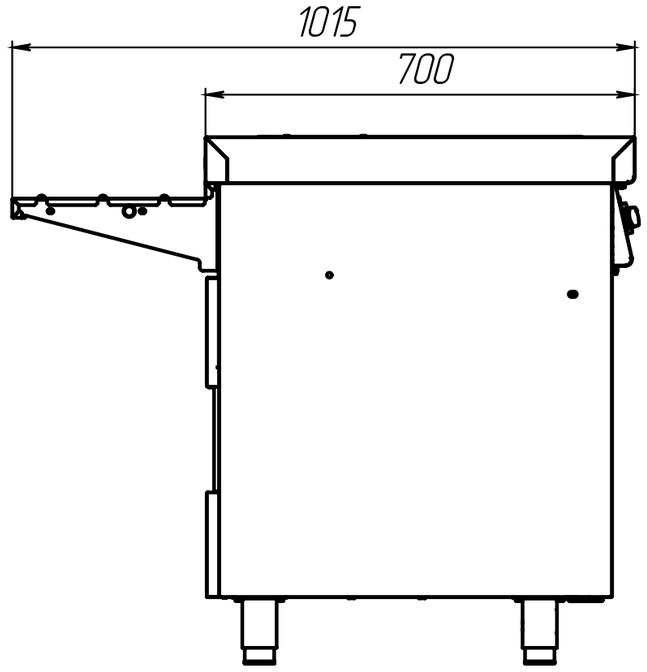
1015
700