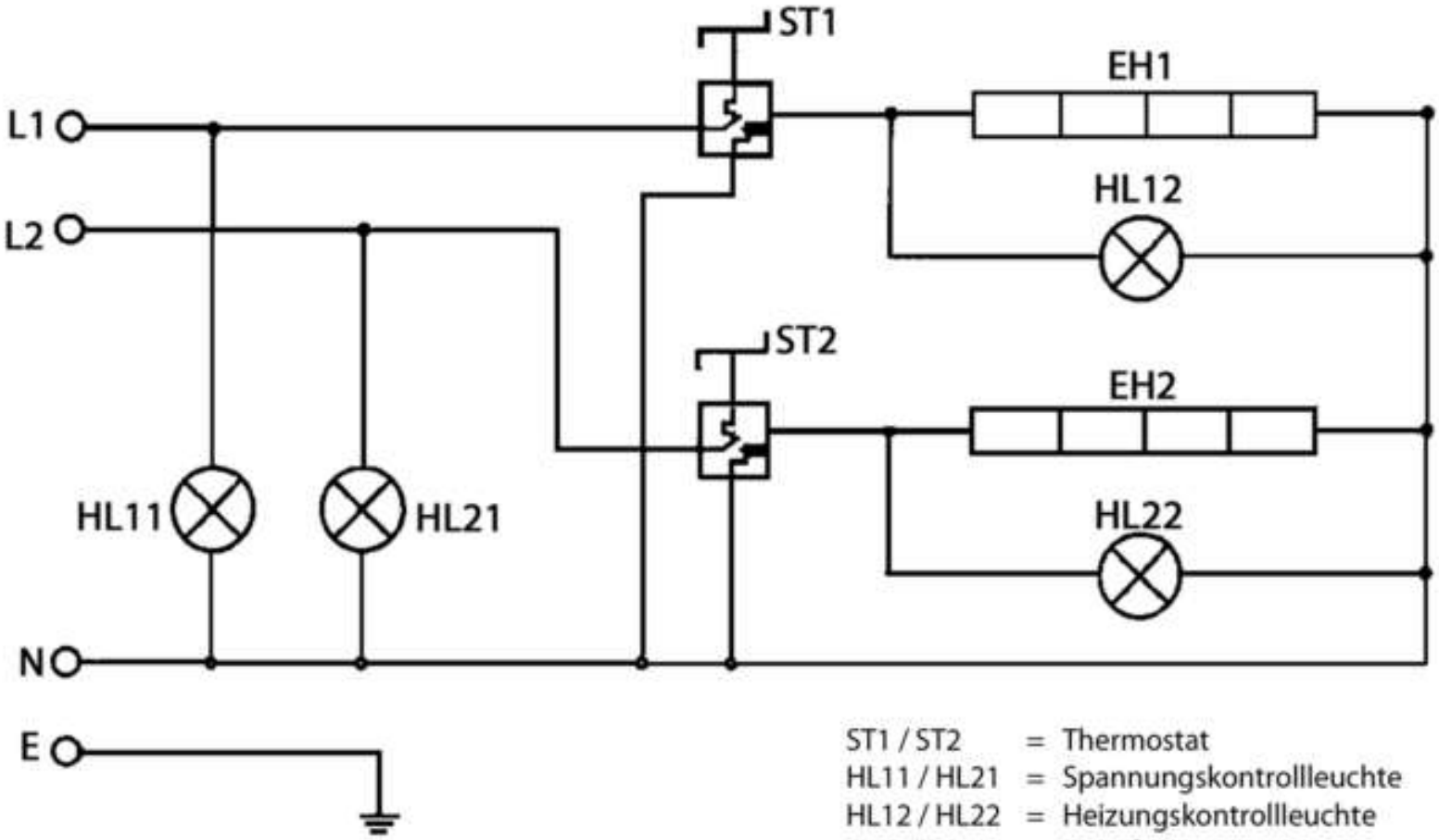

ST1 / ST2 = Thermostat
HL11 / HL21 = Spannungskontrollleuchte
HL12 / HL22 = Heizungskontrollleuchte
EH1 / EH2 = Heizelement

Bartscher	Elektro-Lift-Salamander 600 mit 2 Heizzonen Artikel-Nr.: 151.511	Schaltplan 08.07.2011	Seite 1/1