ARC-270Z

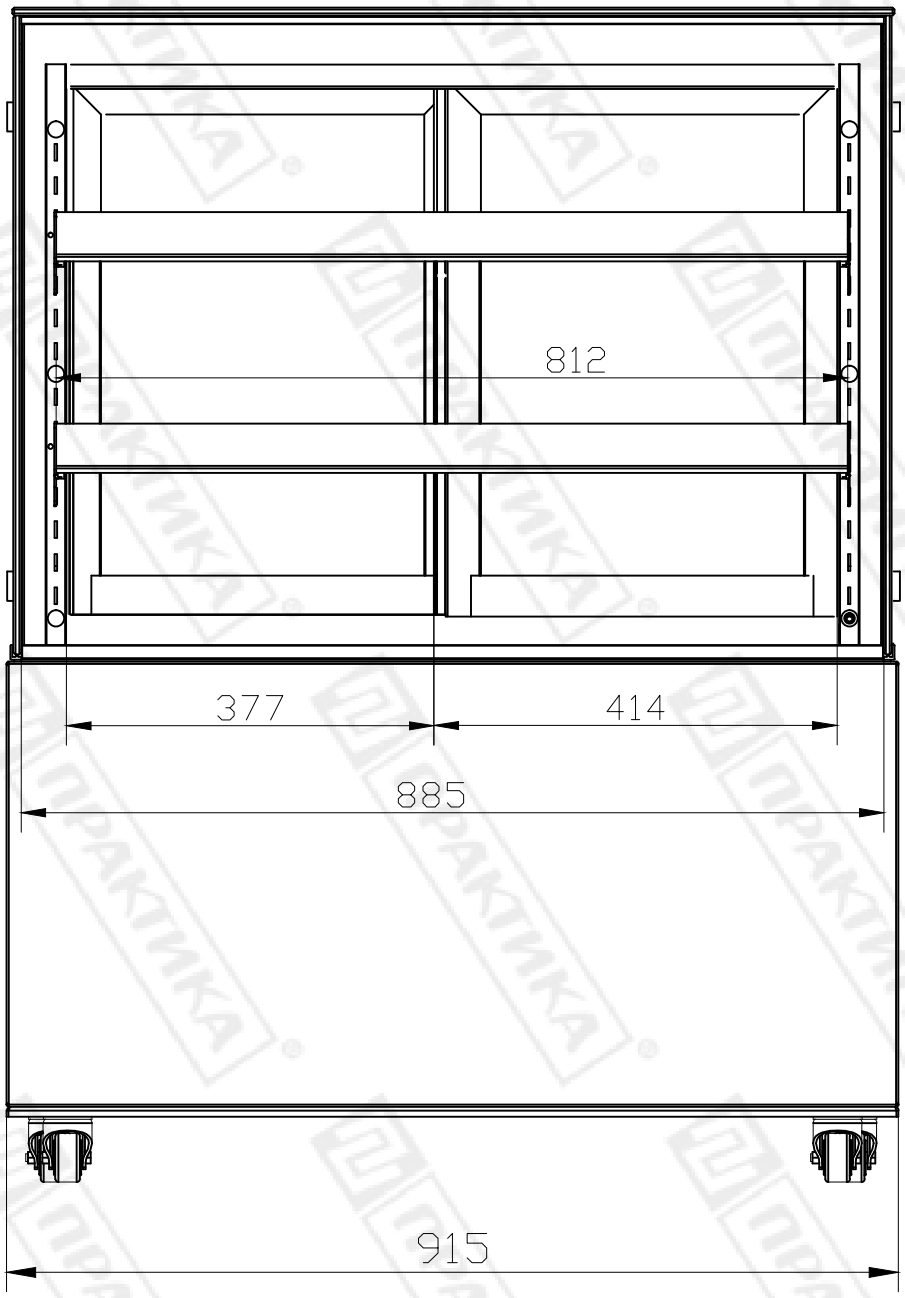
812
377
414
885
915

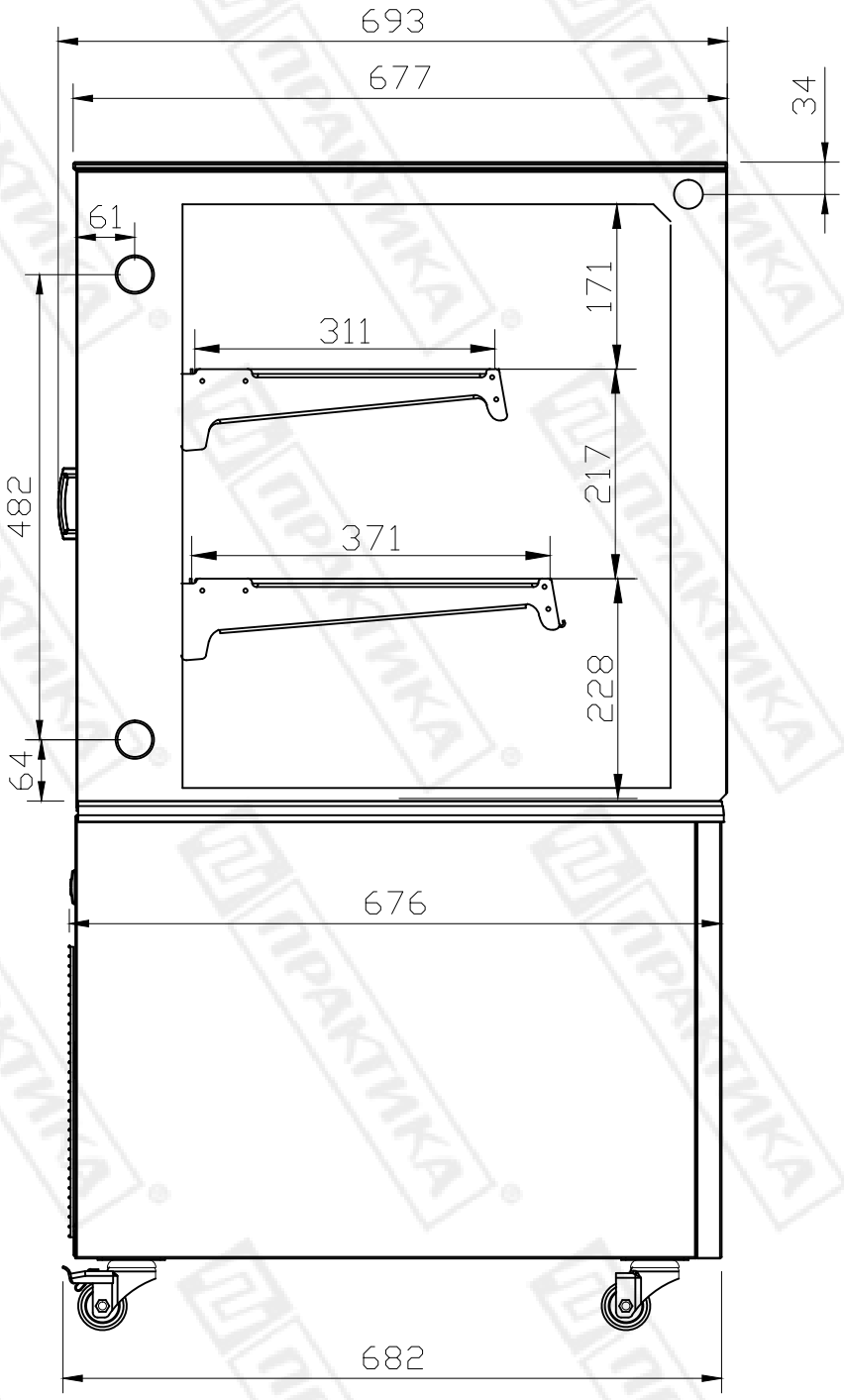
693
677
34
61
171
311
482
217
371
228
64
676
682

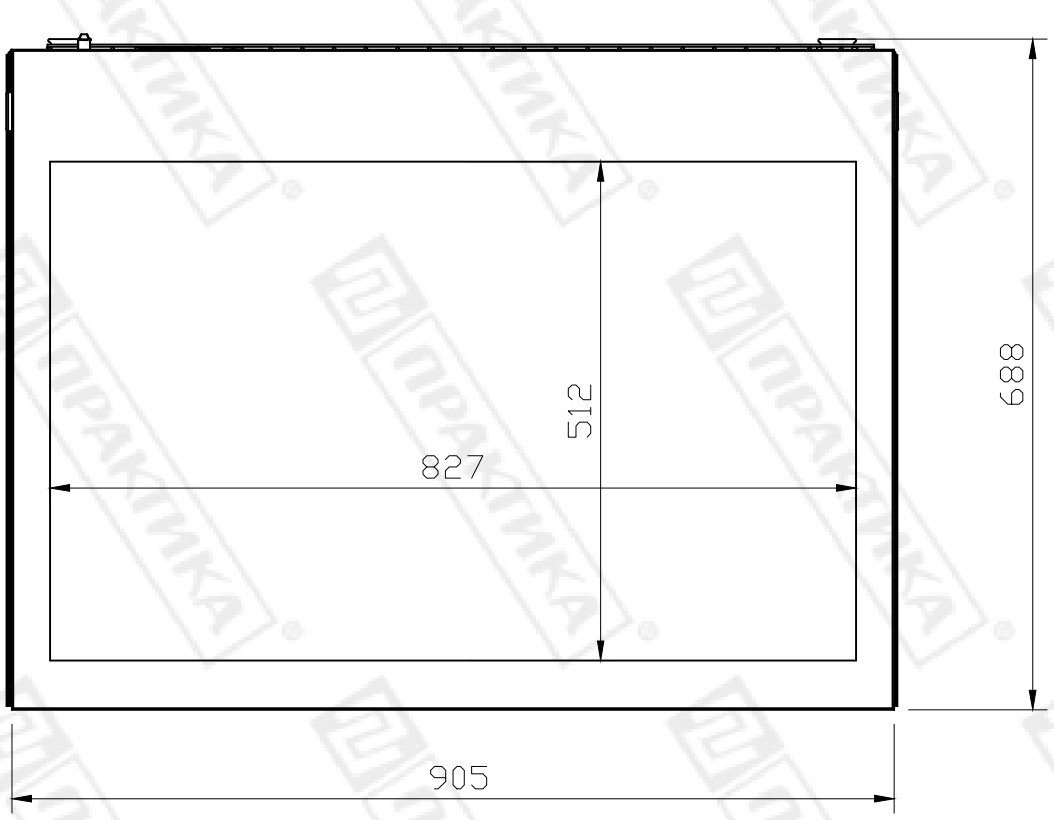
512
827
688
905