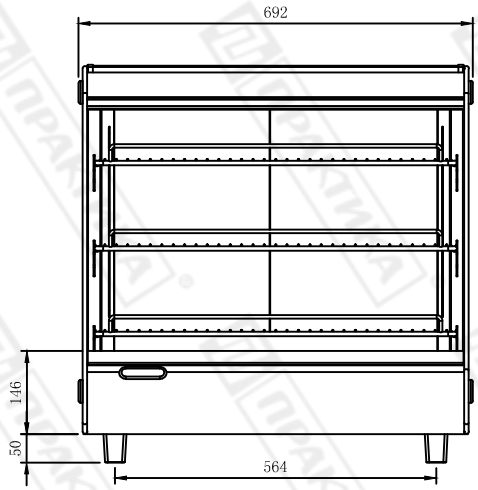

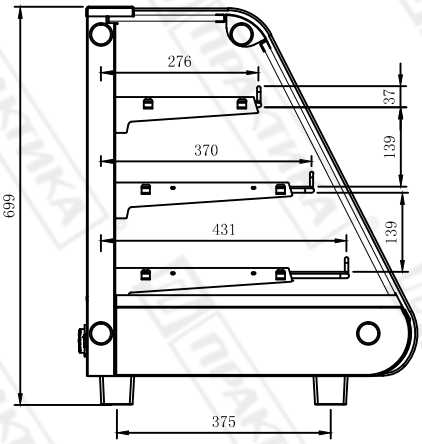

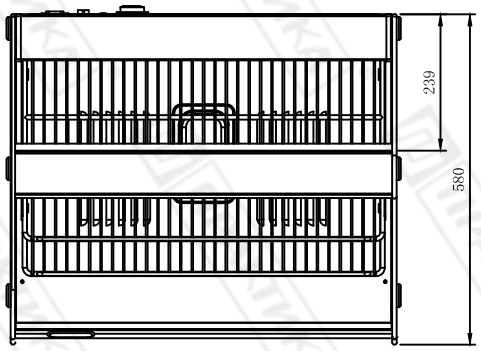

图 纸 变 更 履 历		
序号	更改内容	更改人
1		
2		
3		
4		
QC重点		

标记	处数	分区	更改文件号	签名	年月日

设计			标准化		
审核					
工艺			批准		

物料代码	
版 次	A0

阶段标记	重量	比例

共 张 第 张

宁波罗特电器有限公司

产品外形尺寸图

RTR-130L-1