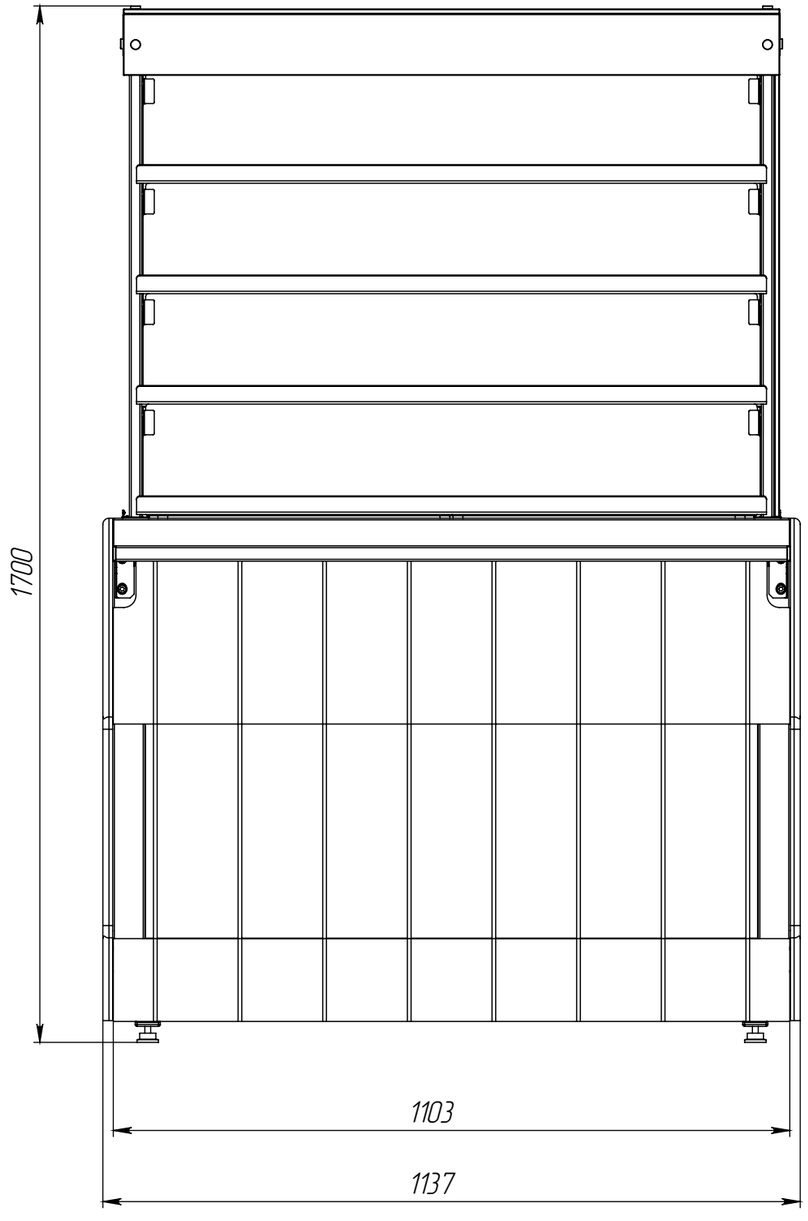
1700
1103
1137

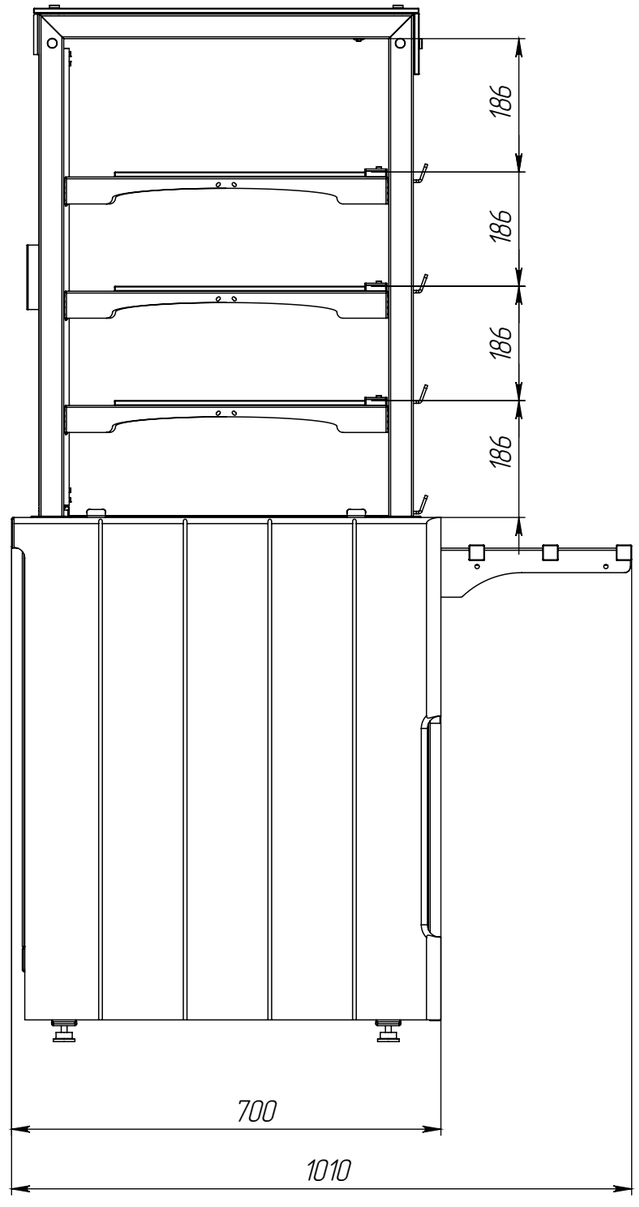
186
186
186
186
700
1010