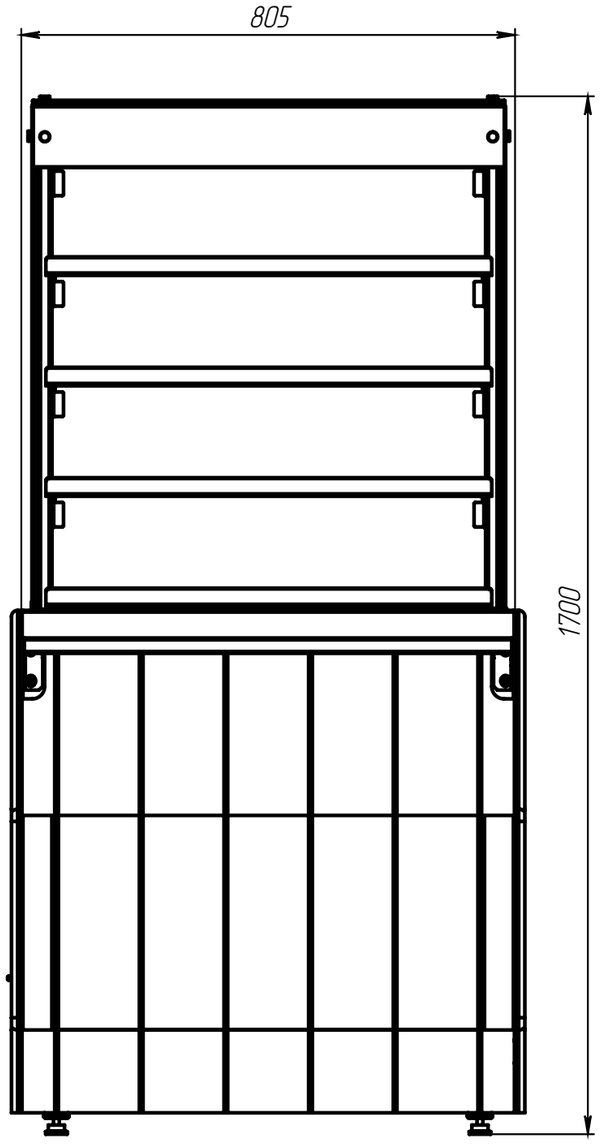
805
1700

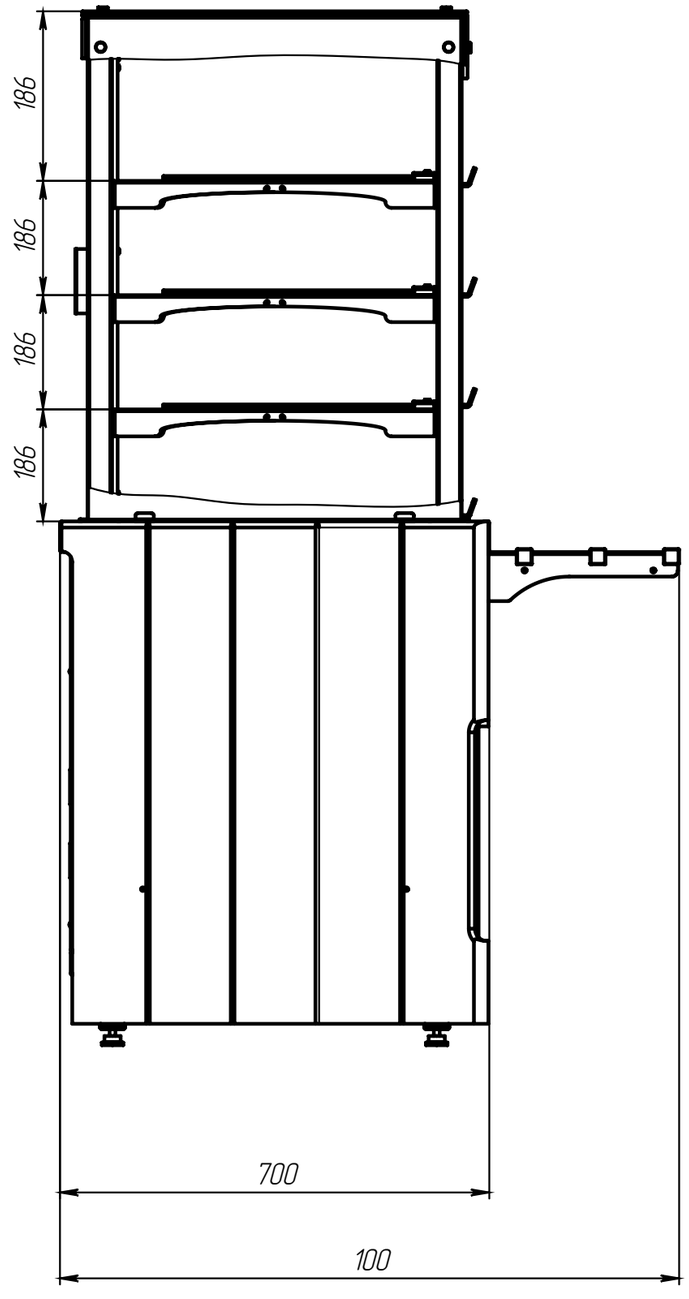
186
186
186
186
700
100