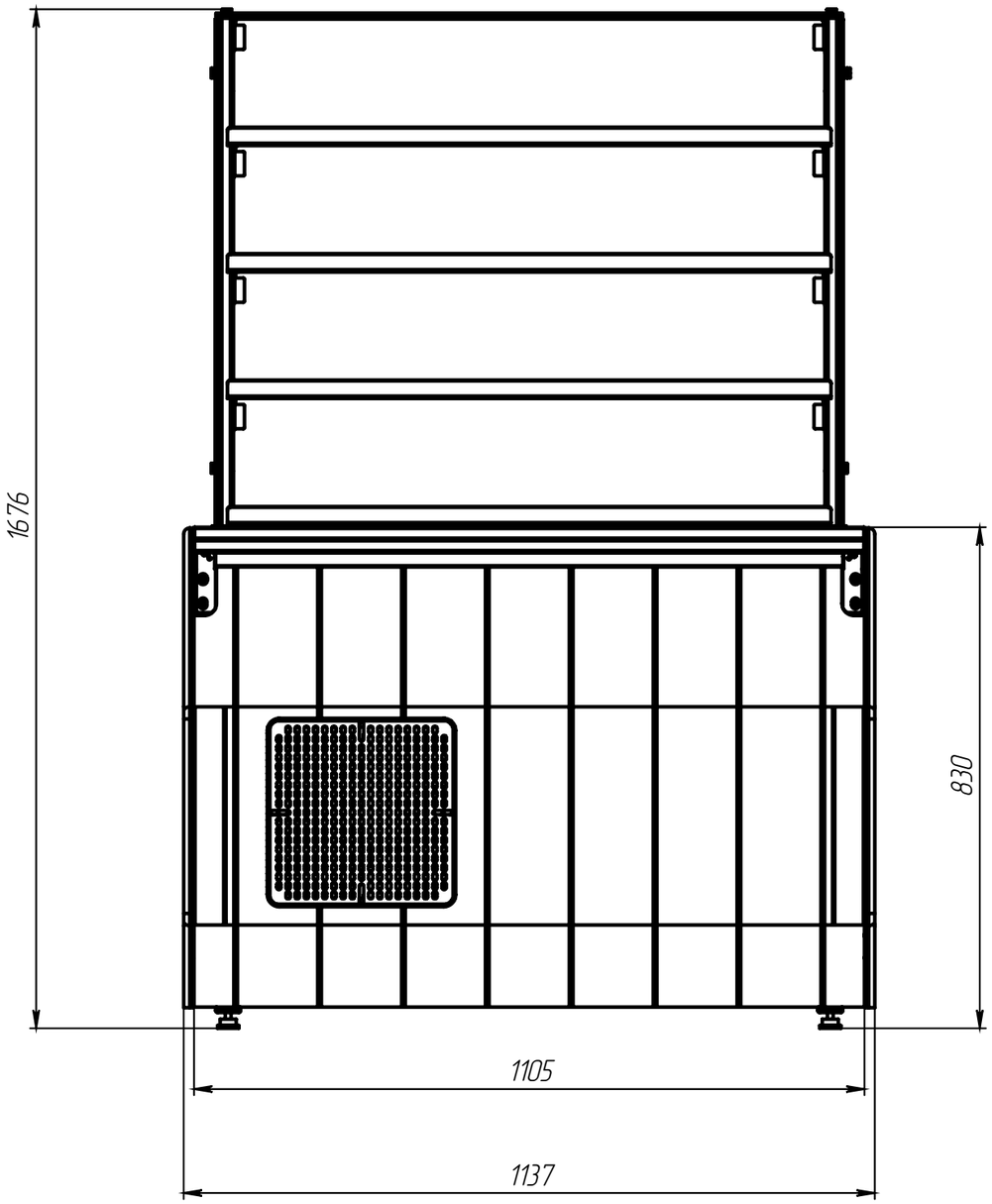
1676
830
1105
1137

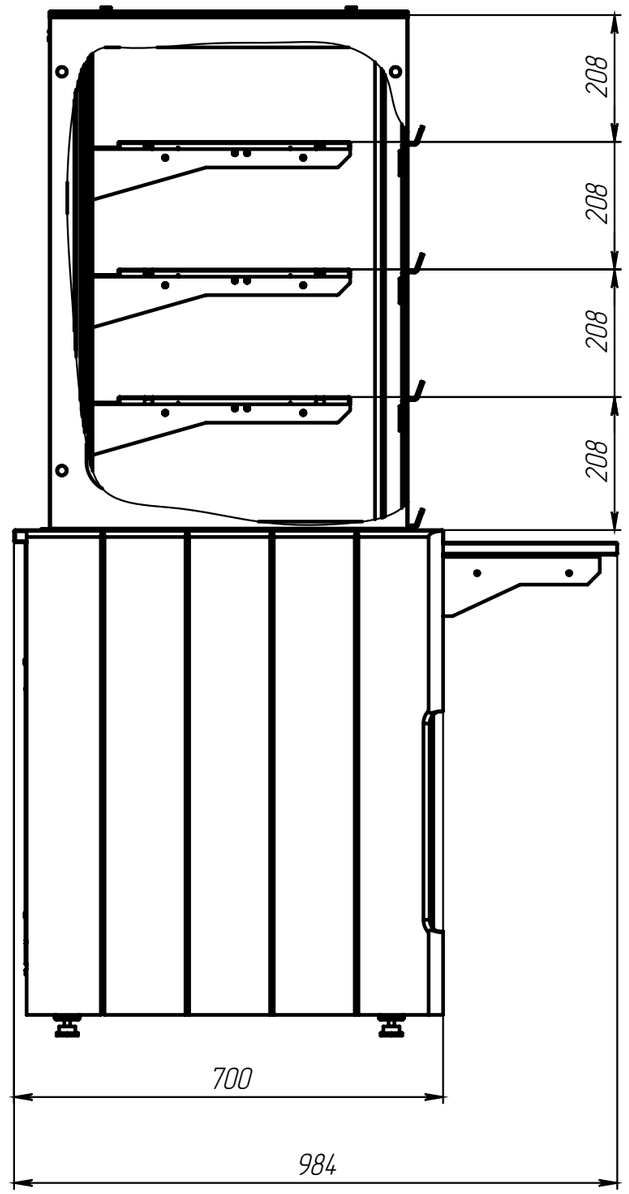
208
208
208
208
700
984