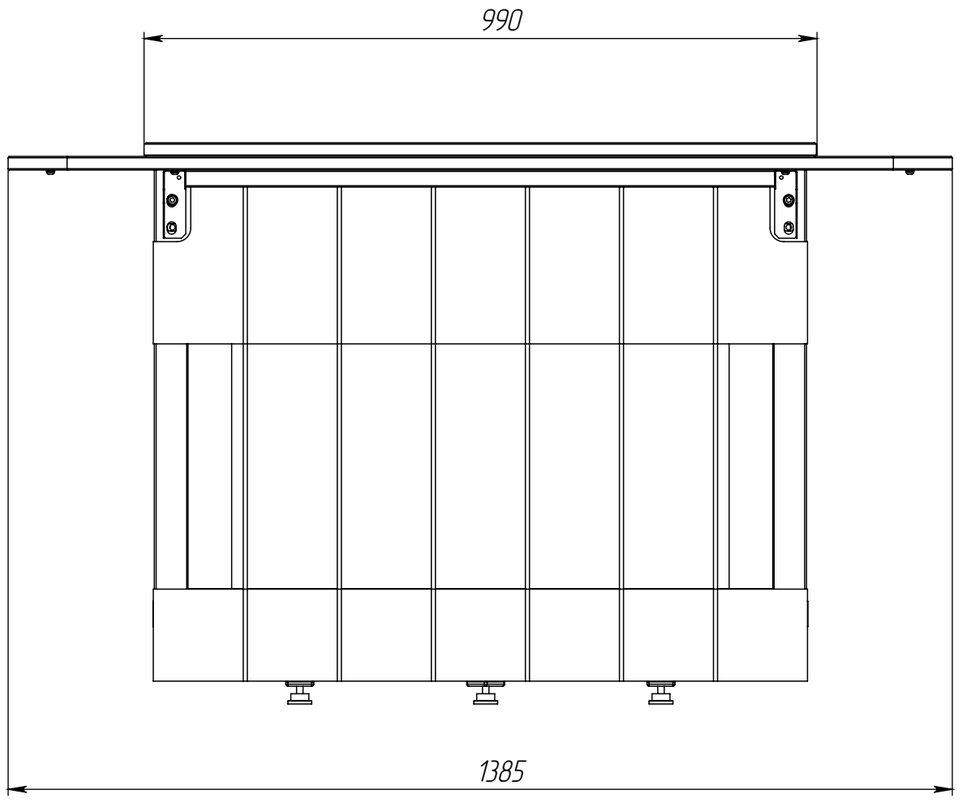
990
1385

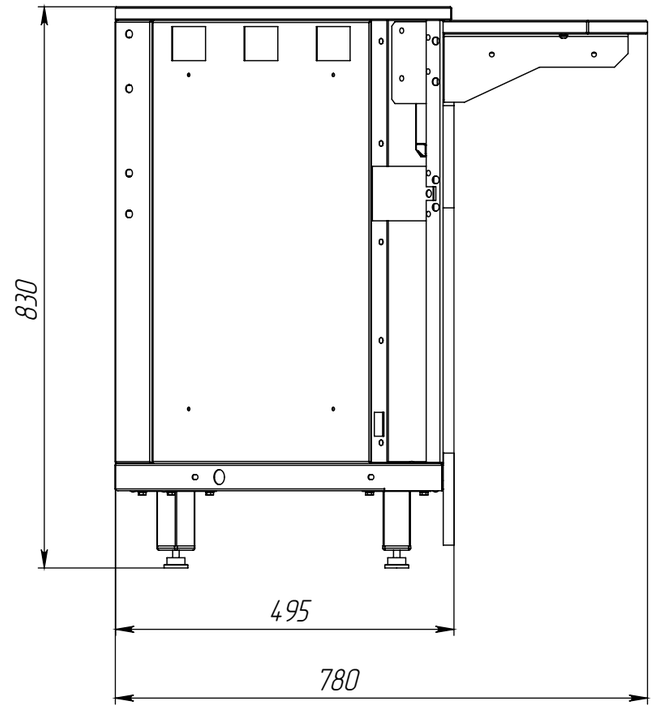
830
495
780

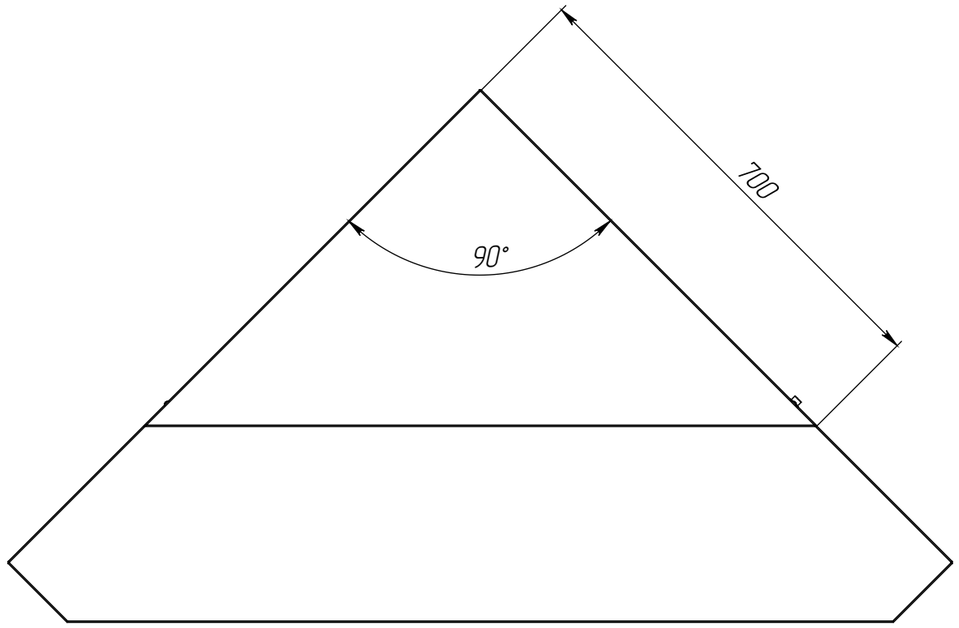
700
90°