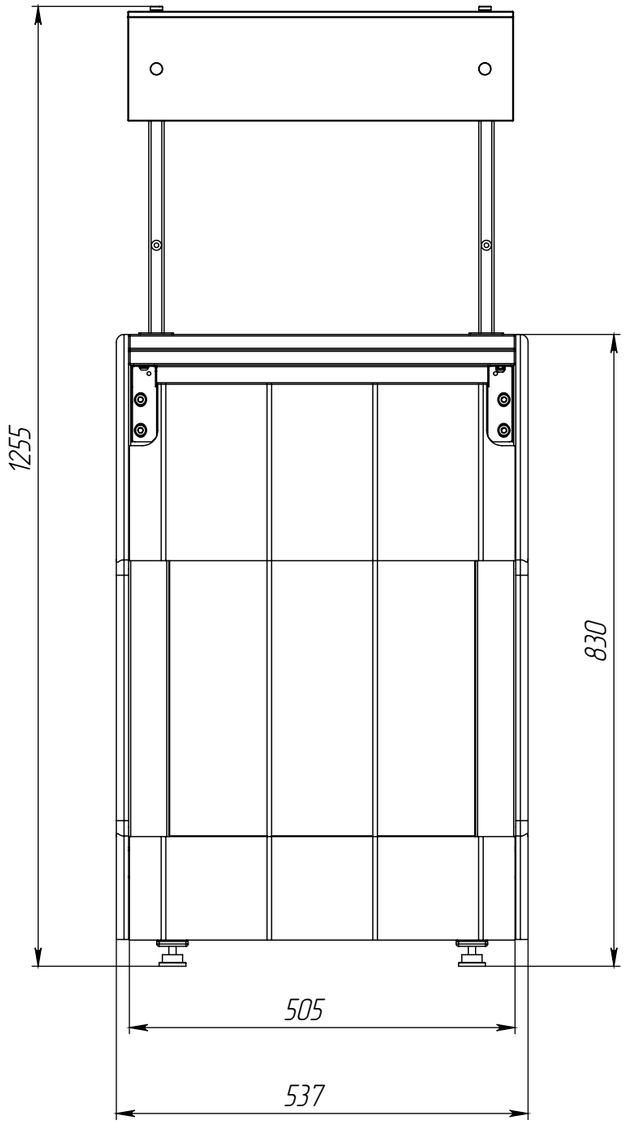
1255
830
505
537

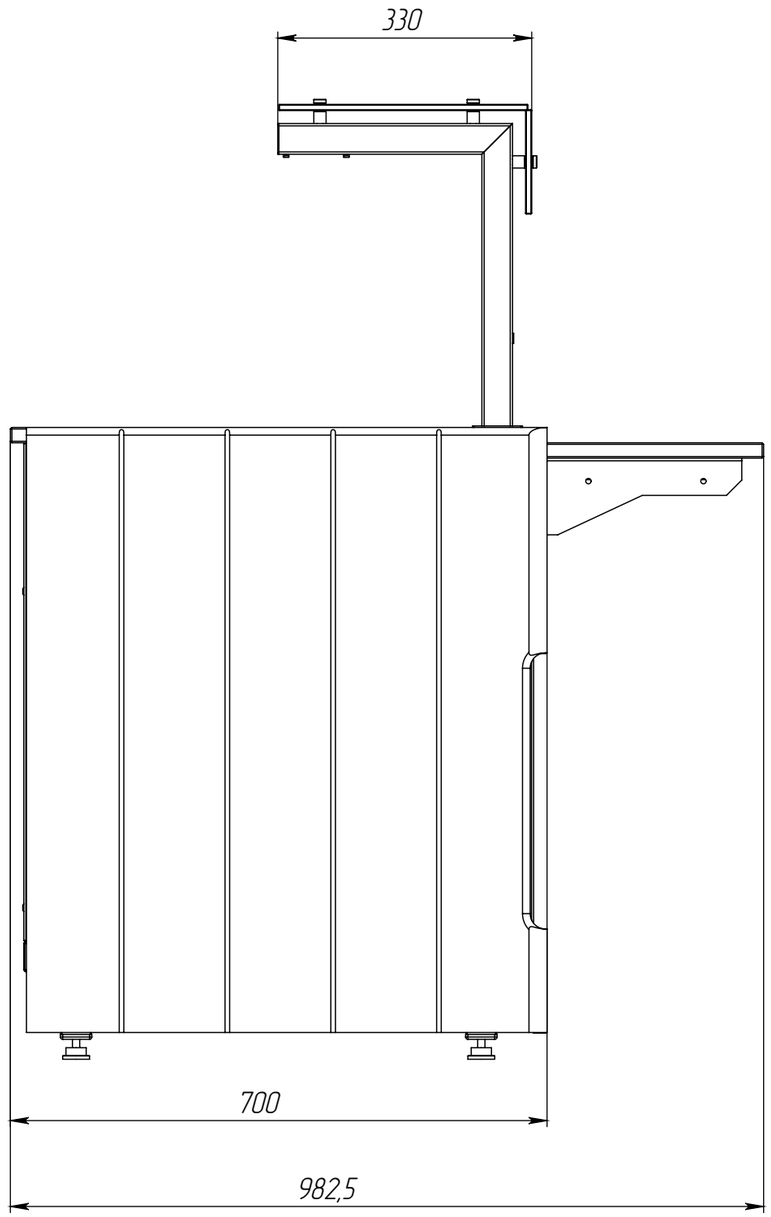
330
700
982,5