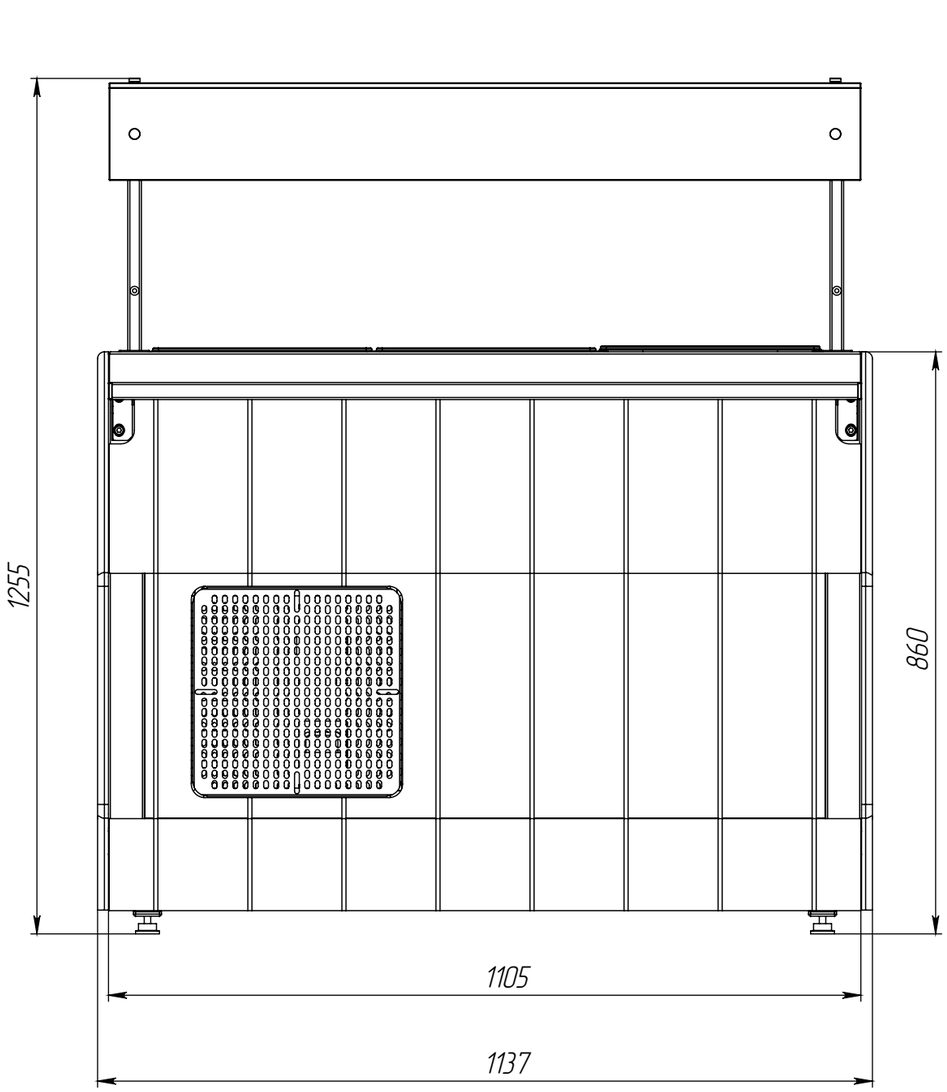
1255
860
1105
1137

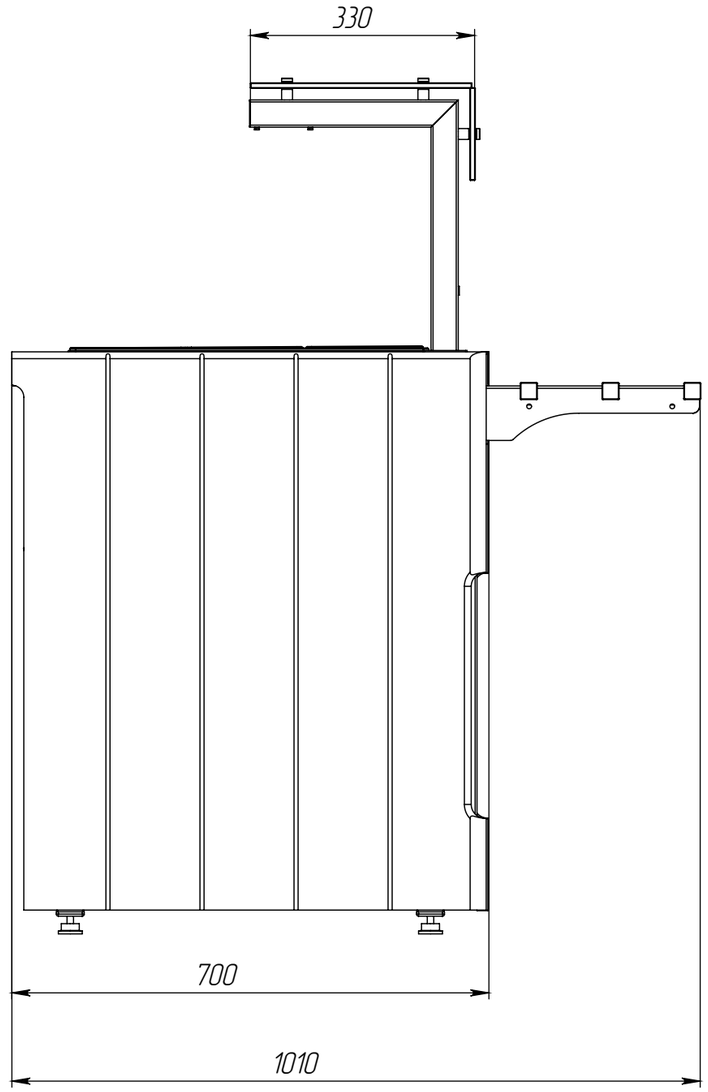
330
700
1010