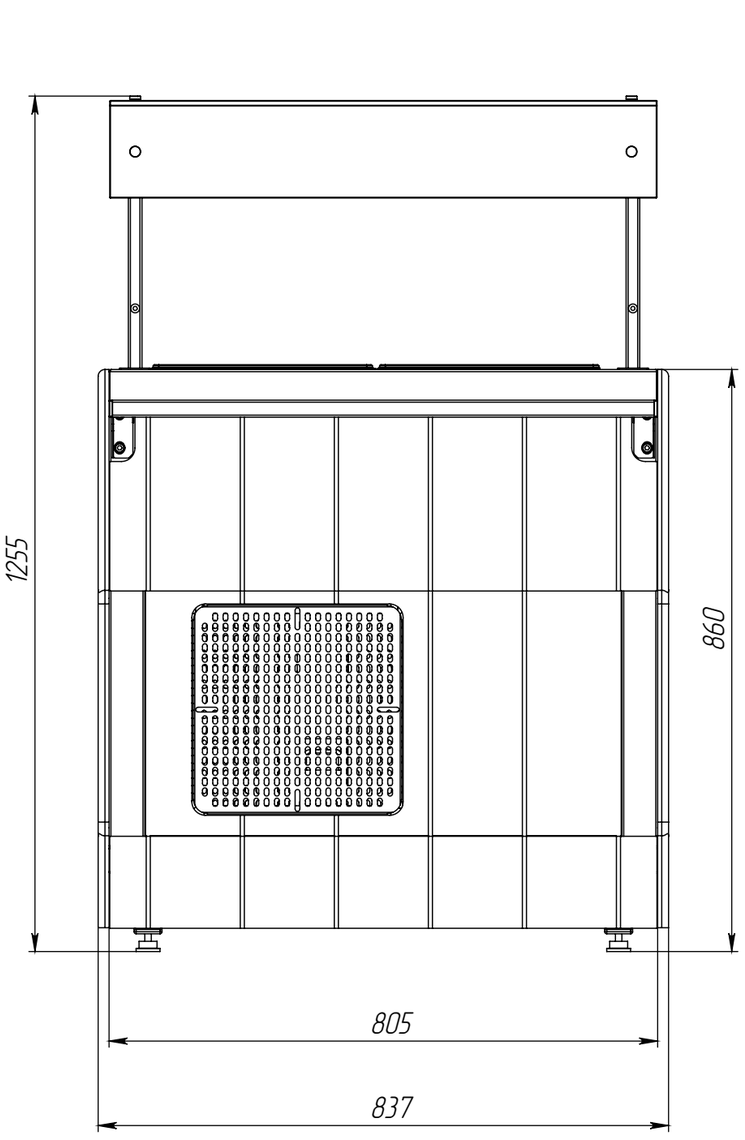
1255
860
805
837

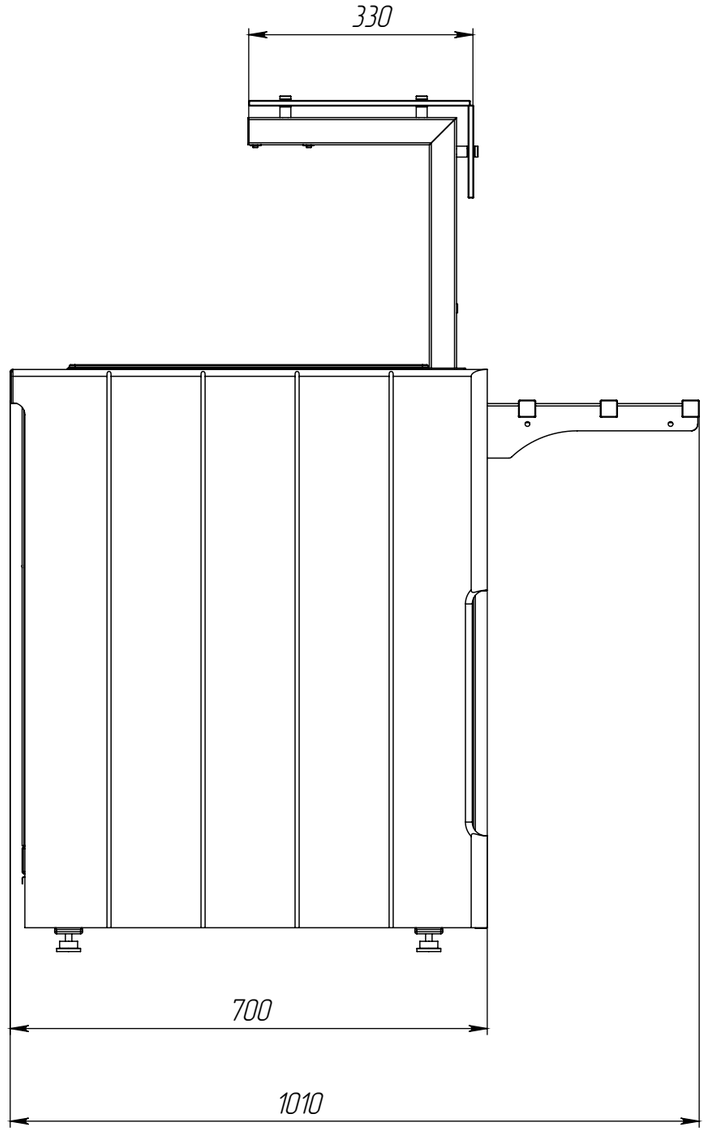
330
700
1010