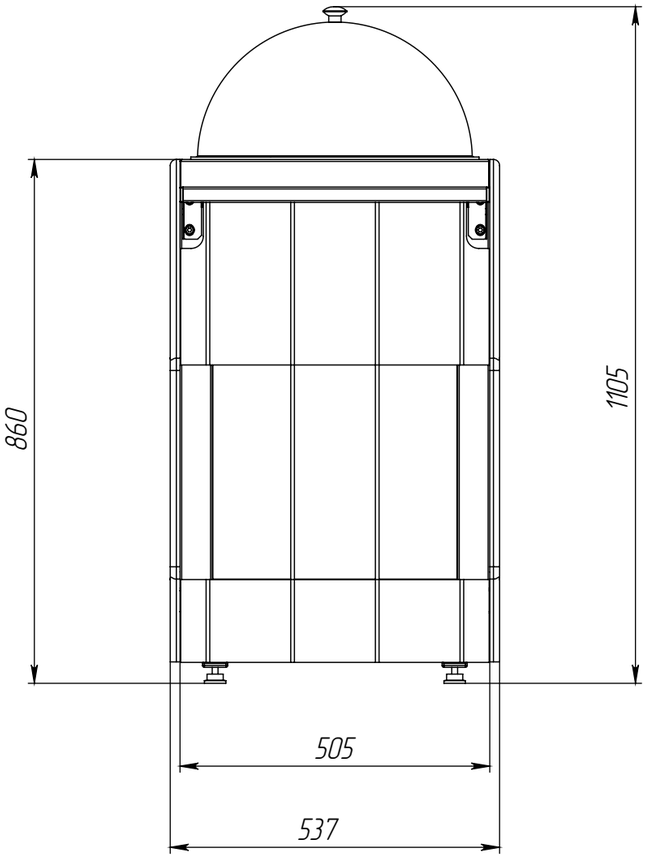
860
1105
505
537

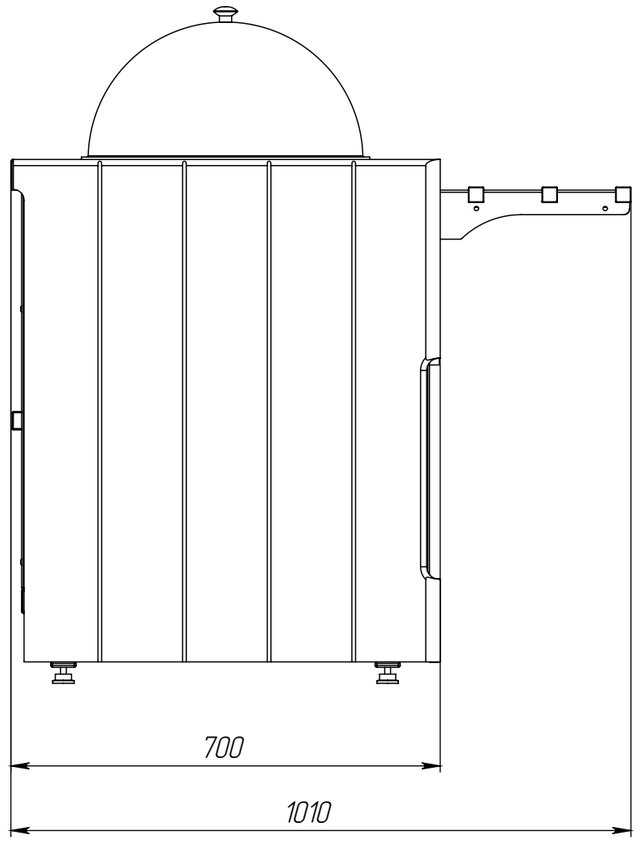
700
1010