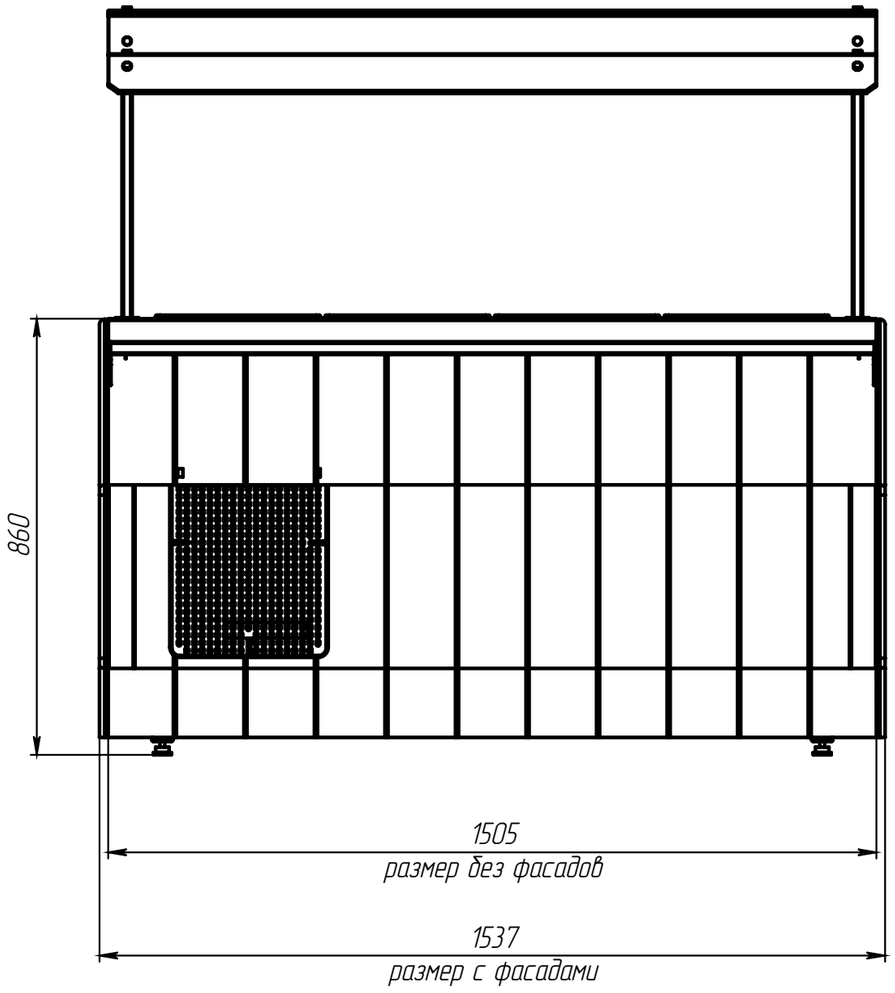
860
1505
размер без фасадов
1537
размер с фасадами

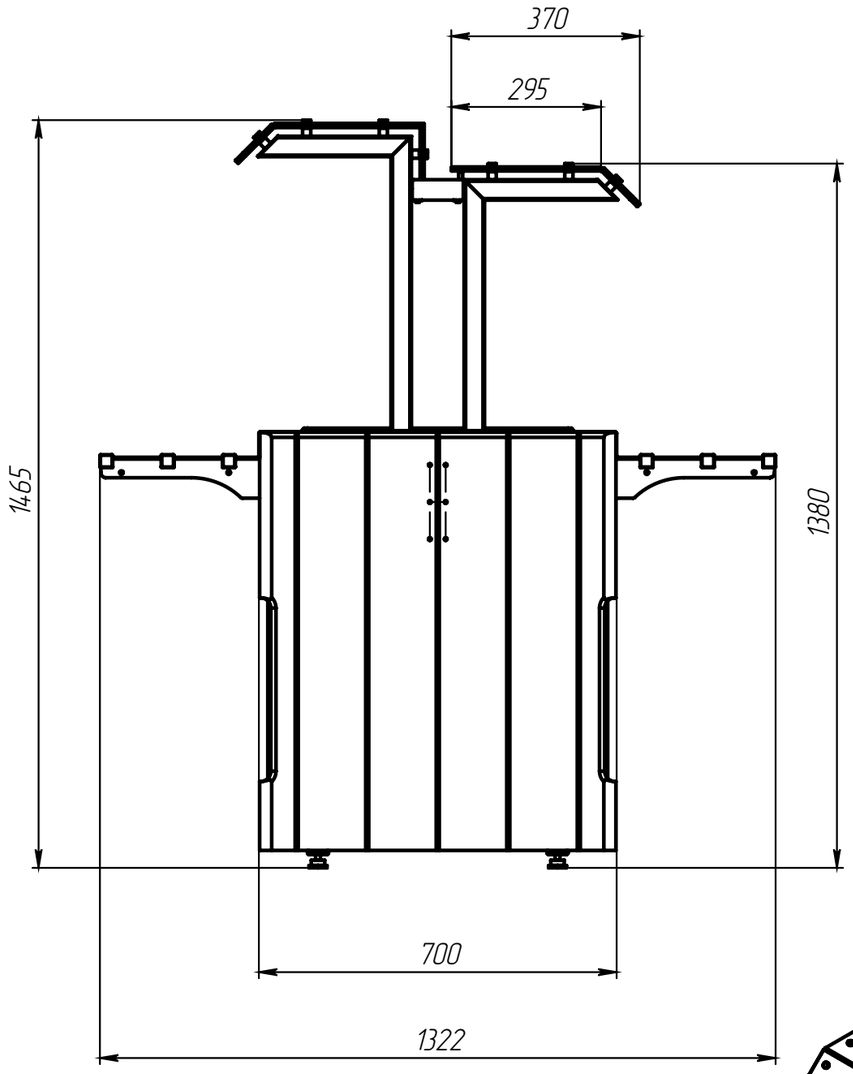
370
295
1465
1380
700
1322

