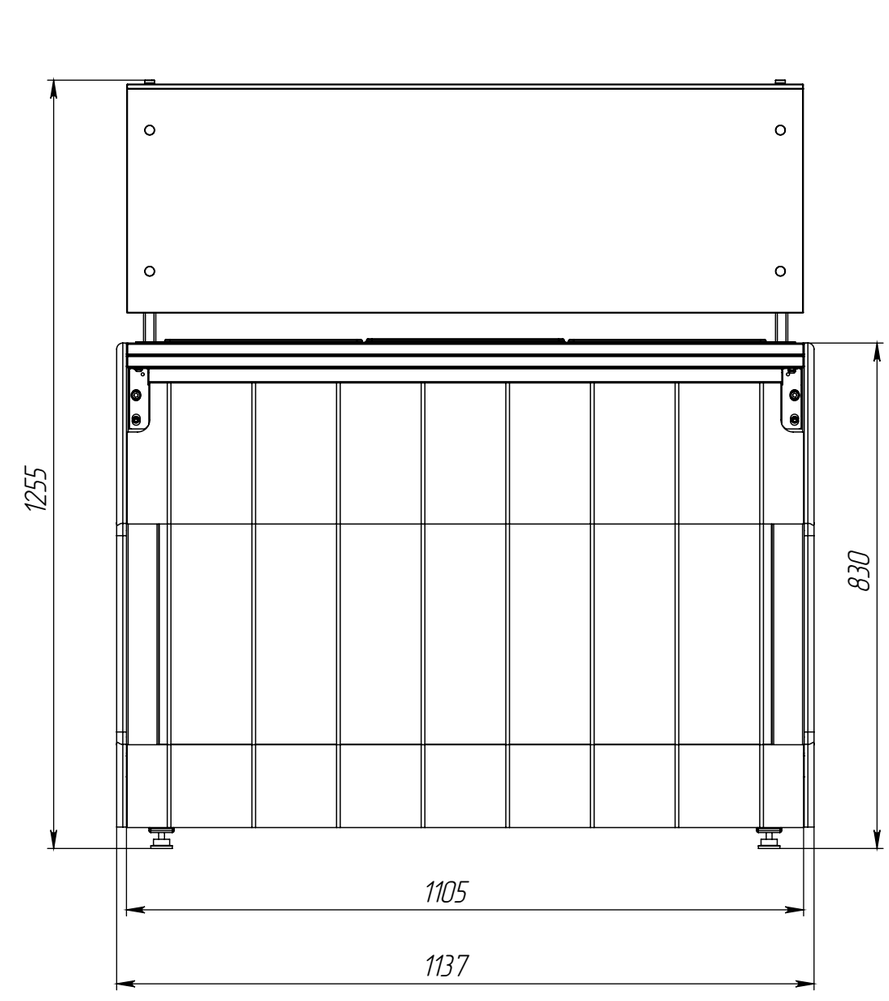
1255
830
1105
1137

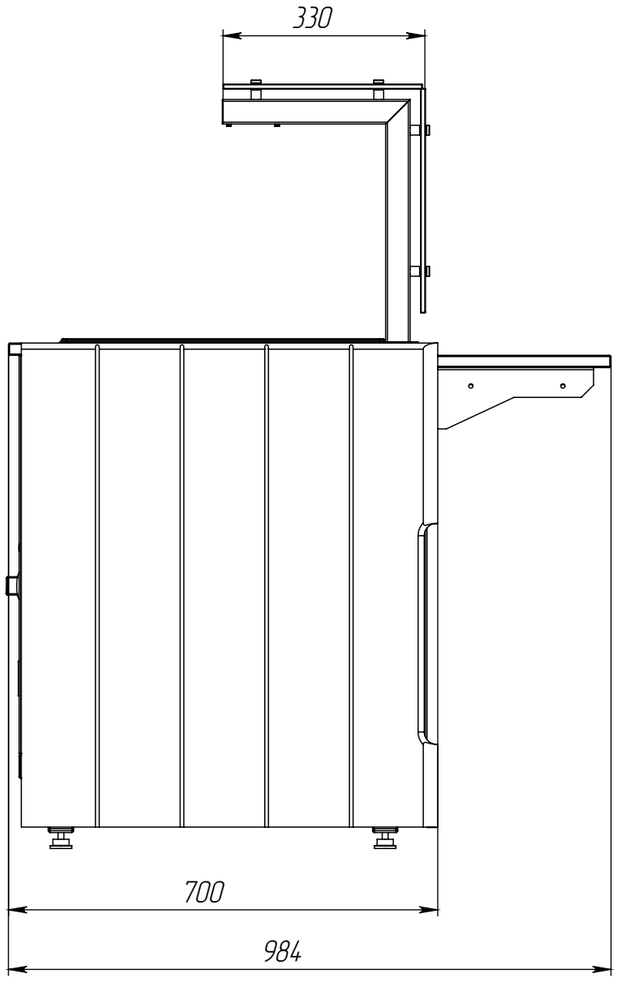
330
700
984