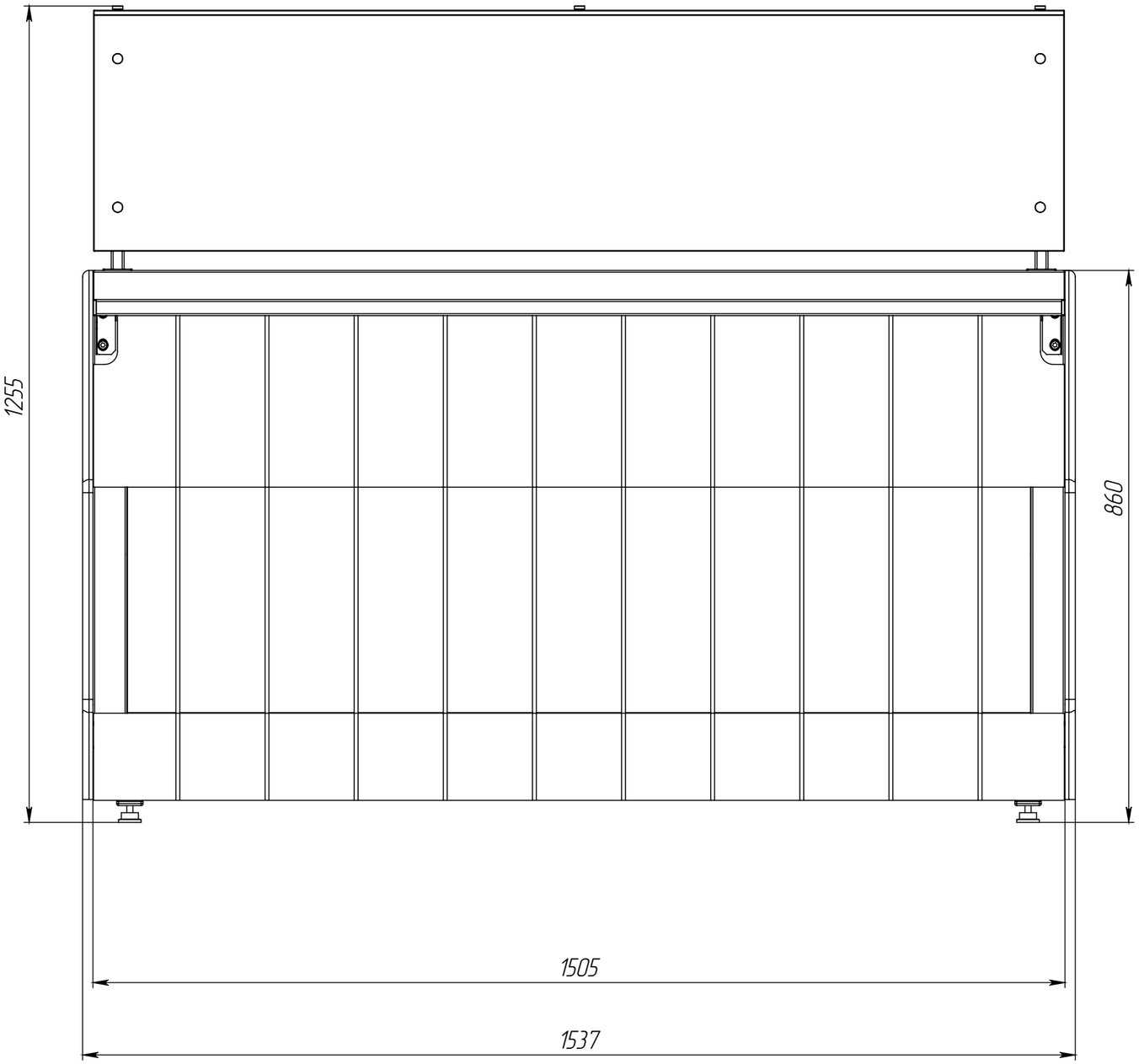
1255
860
1505
1537

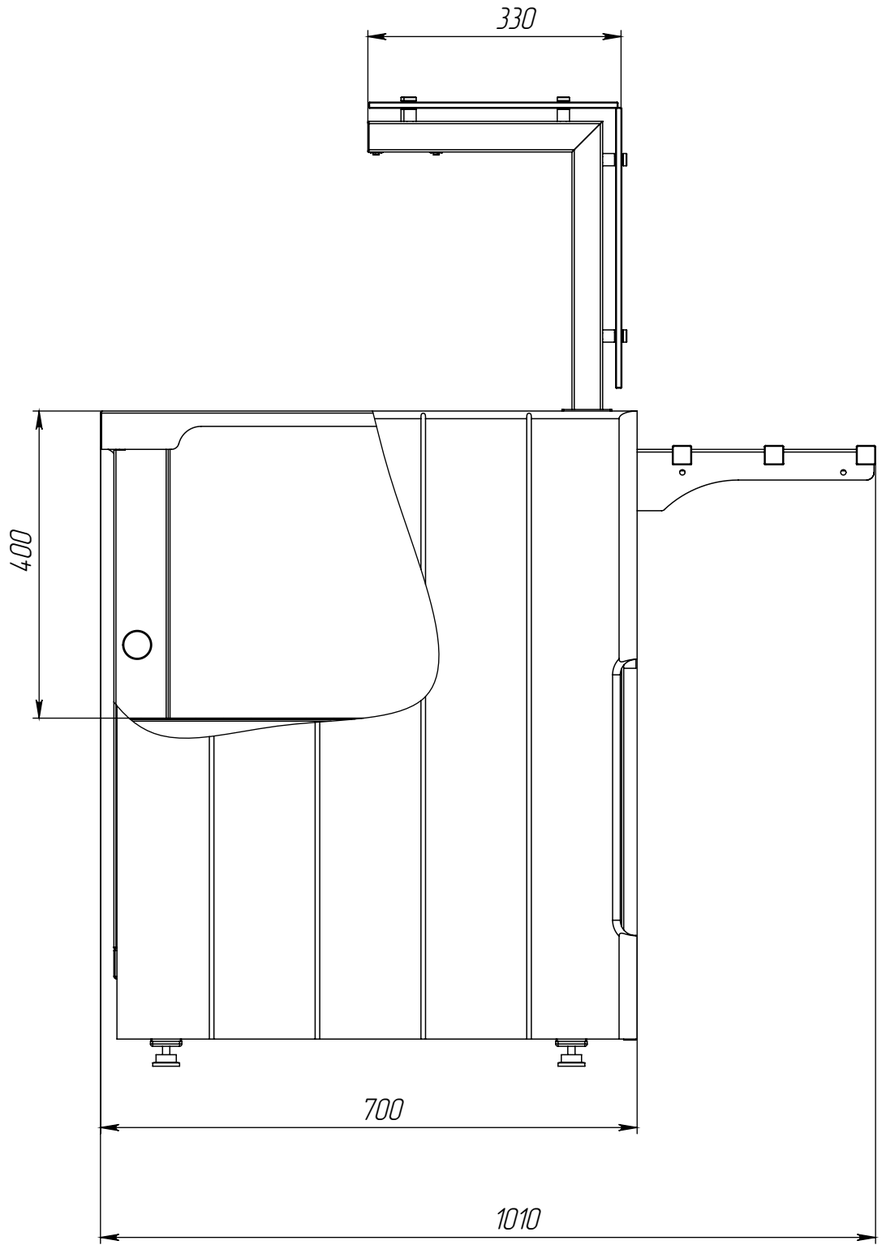
330
400
700
1010