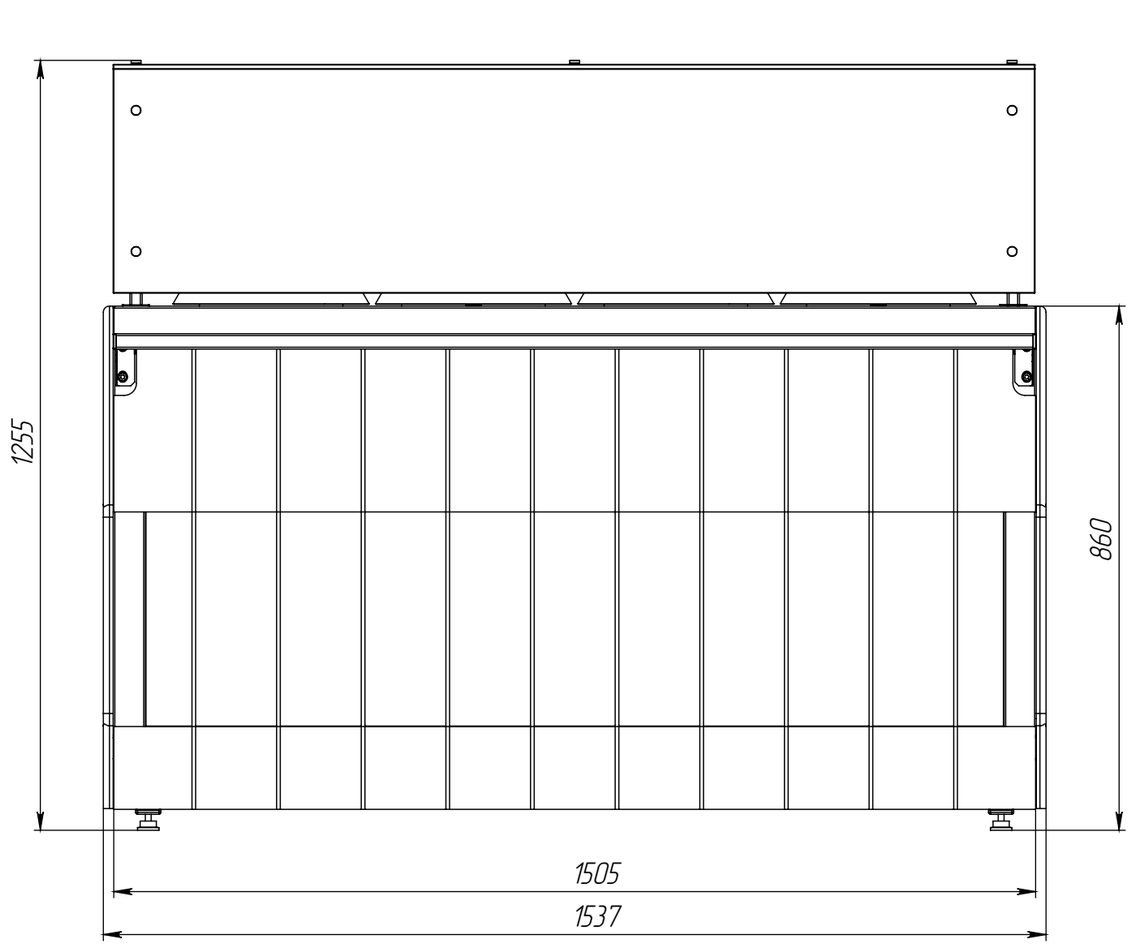
1255
860
1505
1537

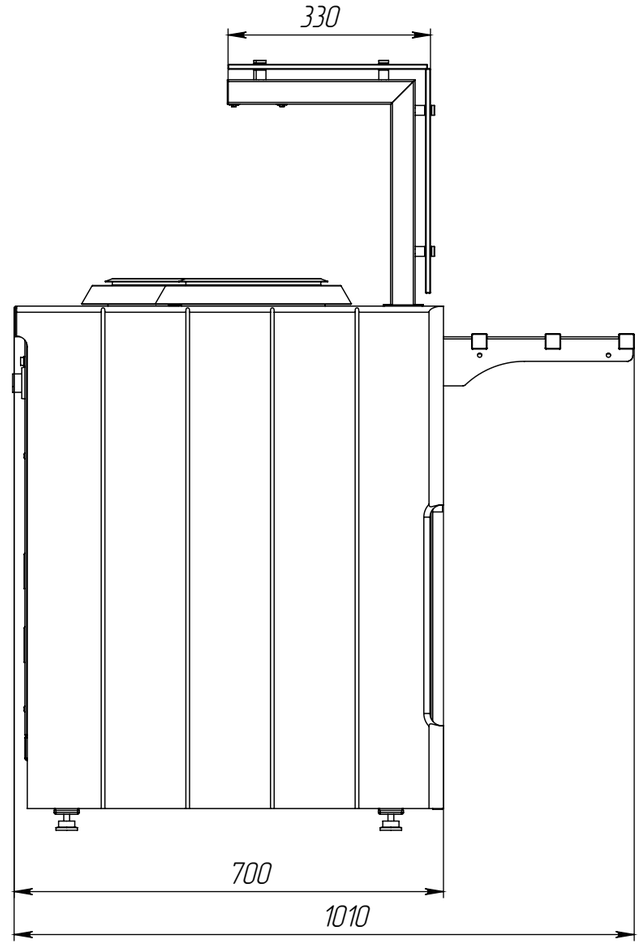
330
700
1010