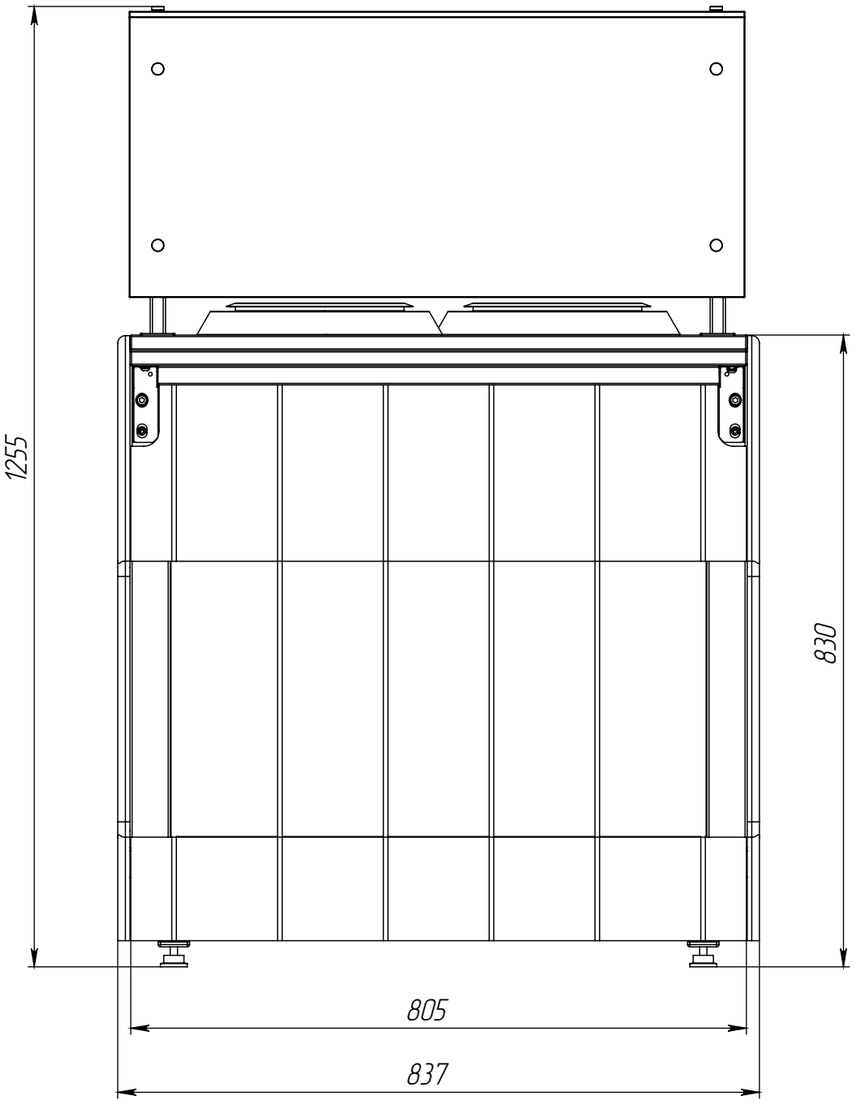
1255
830
805
837

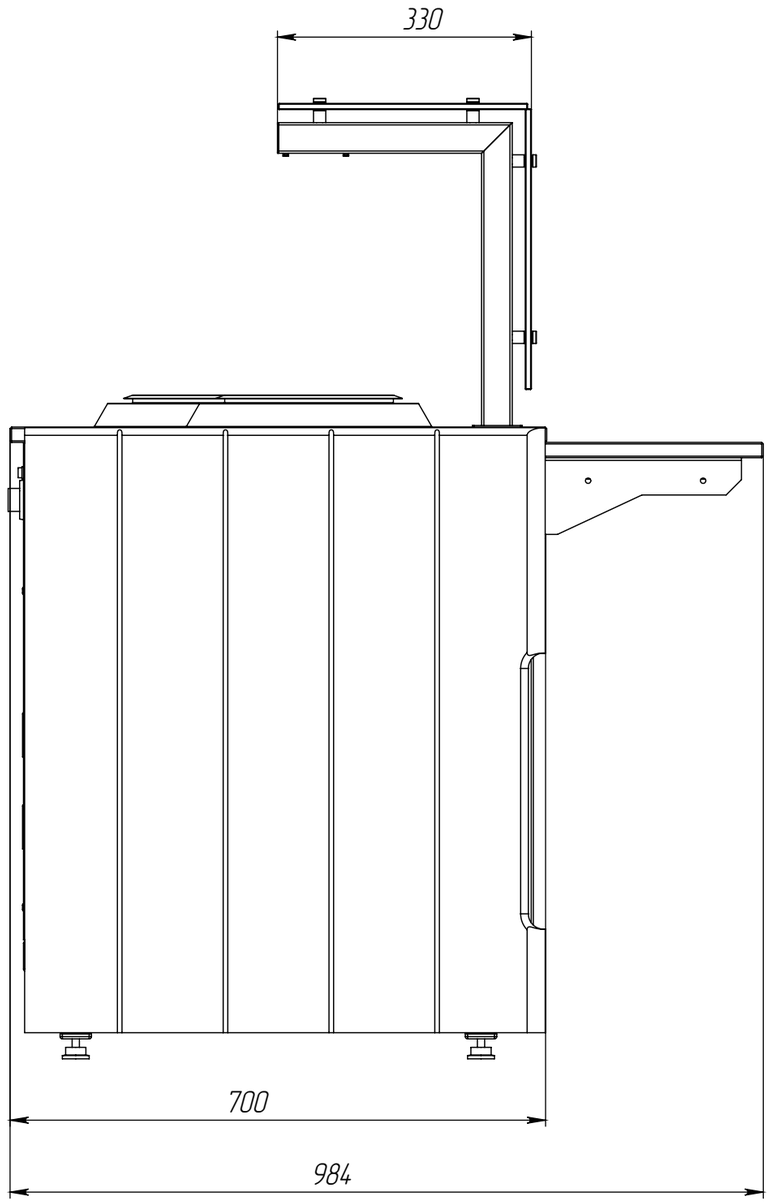
330
700
984