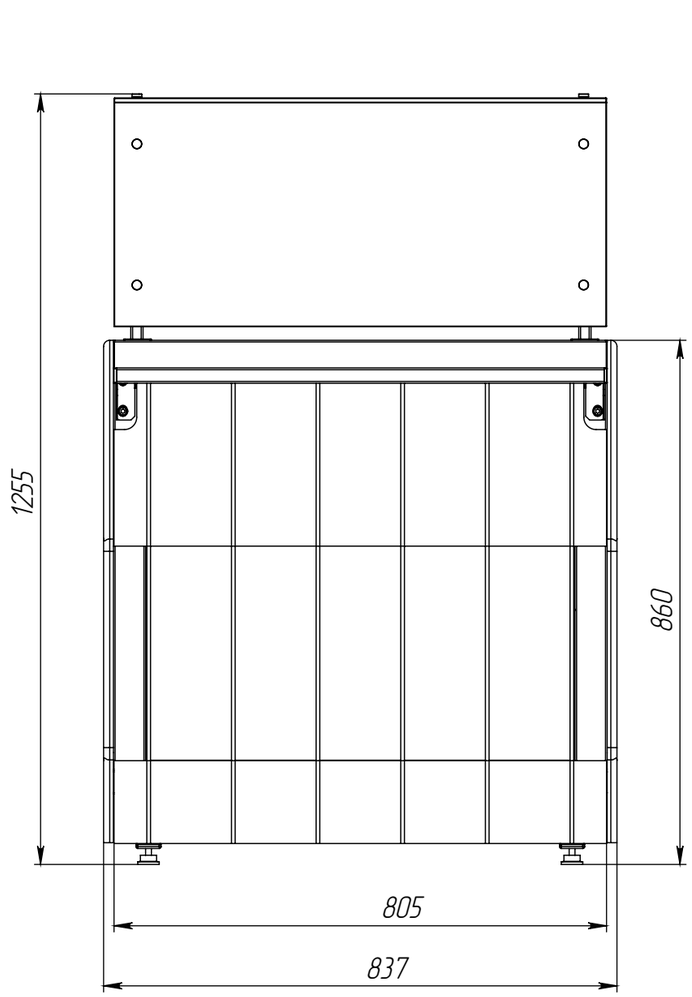
1255
860
805
837

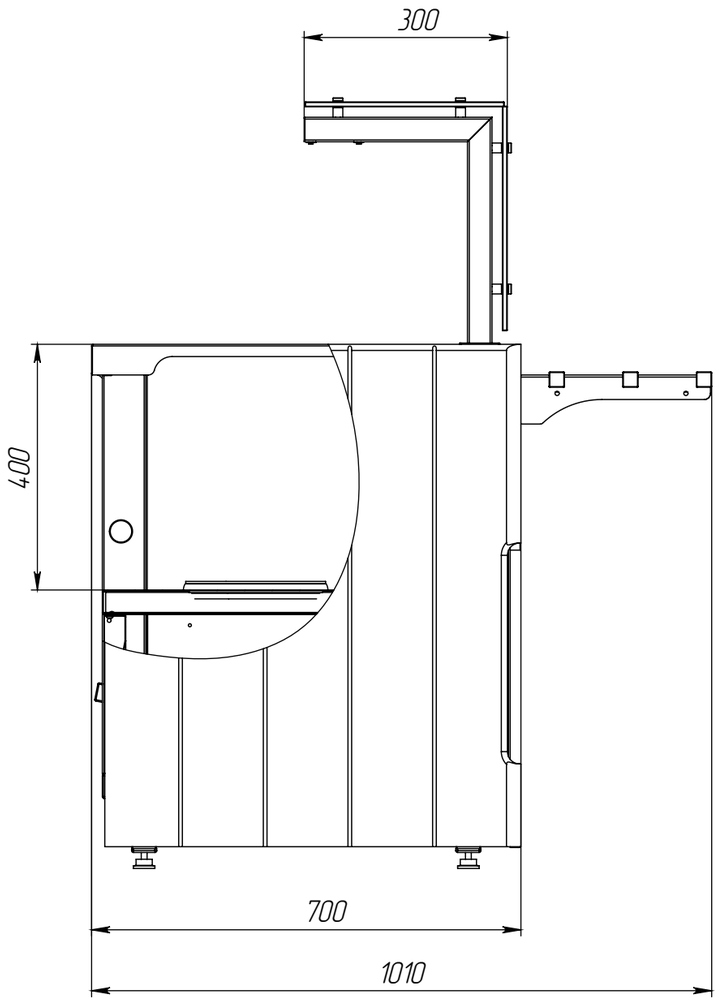
300
400
700
1010