Фасад боковой правый верхний для диспенсеров и кондитерских витрин Capital

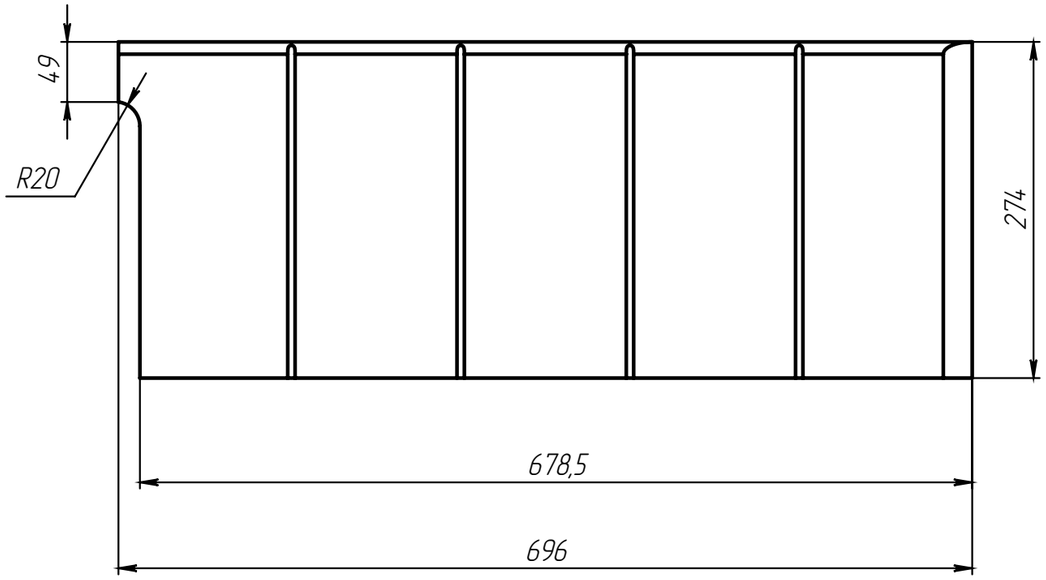

Вид сзади

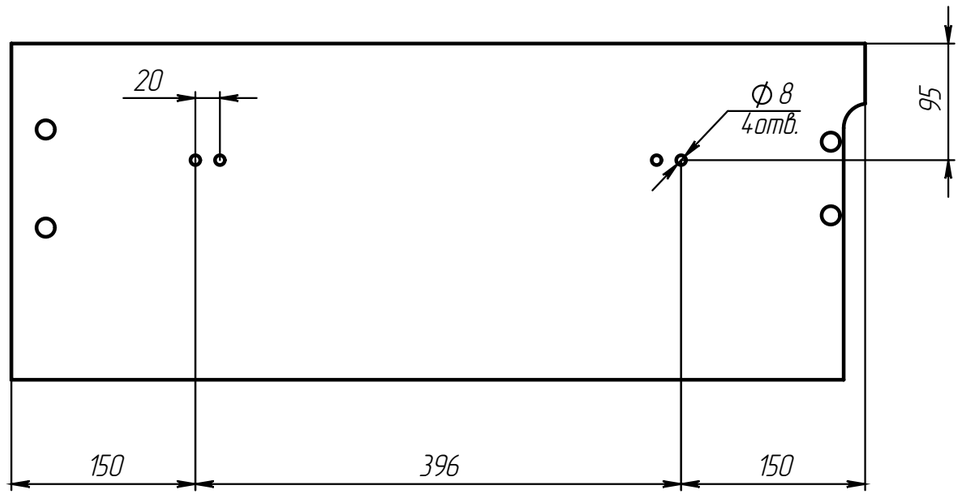

Фасад боковой левый верхний для диспенсеров и кондитерских витрин Capital

