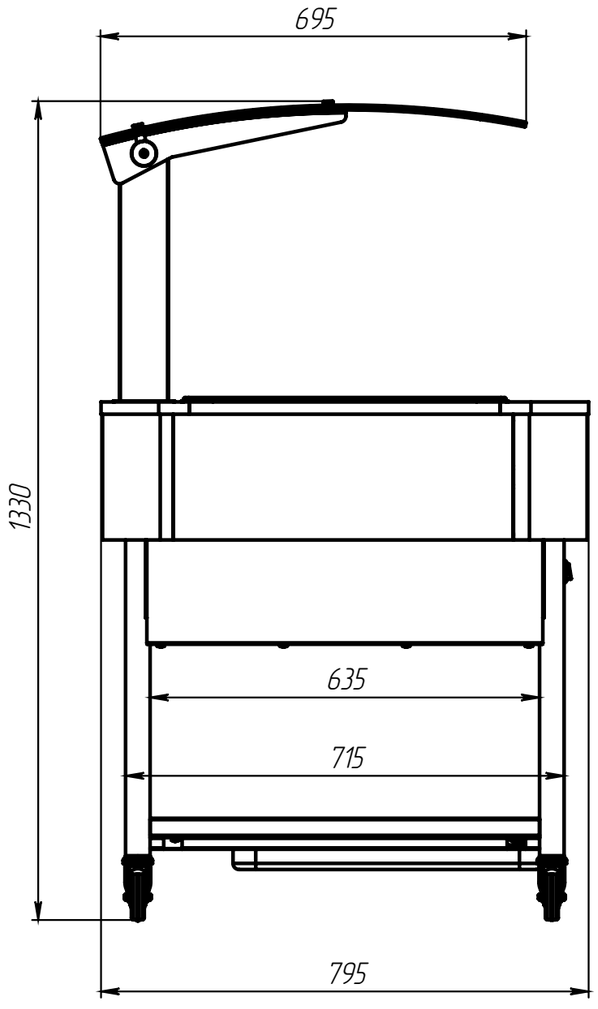
695
1330
635
715
795

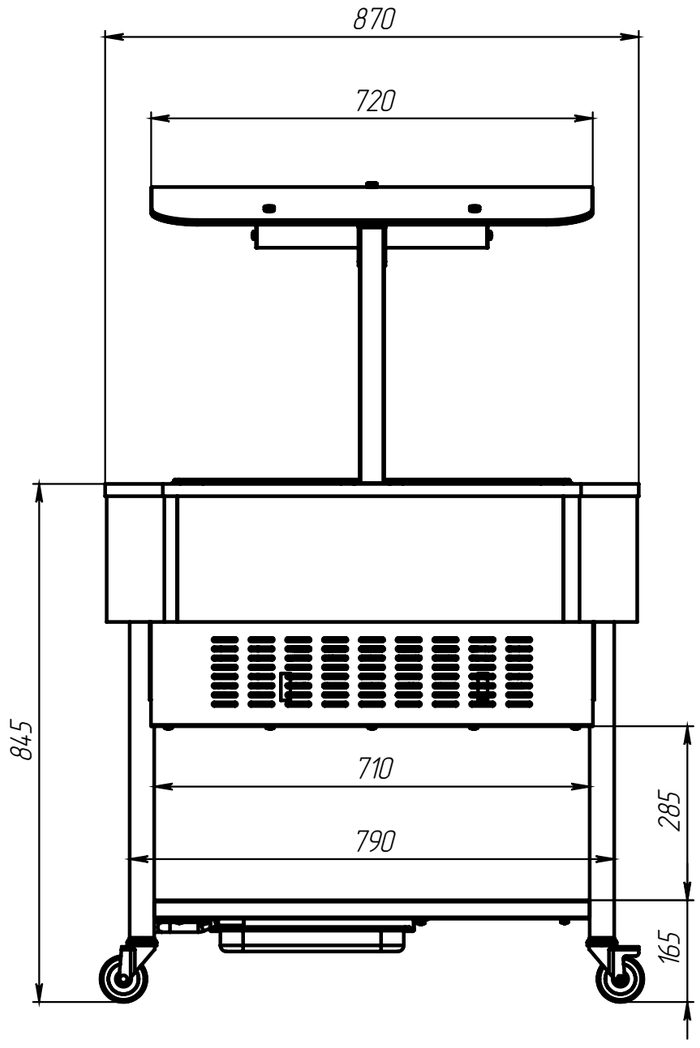
870
720
845
710
790
285
165

