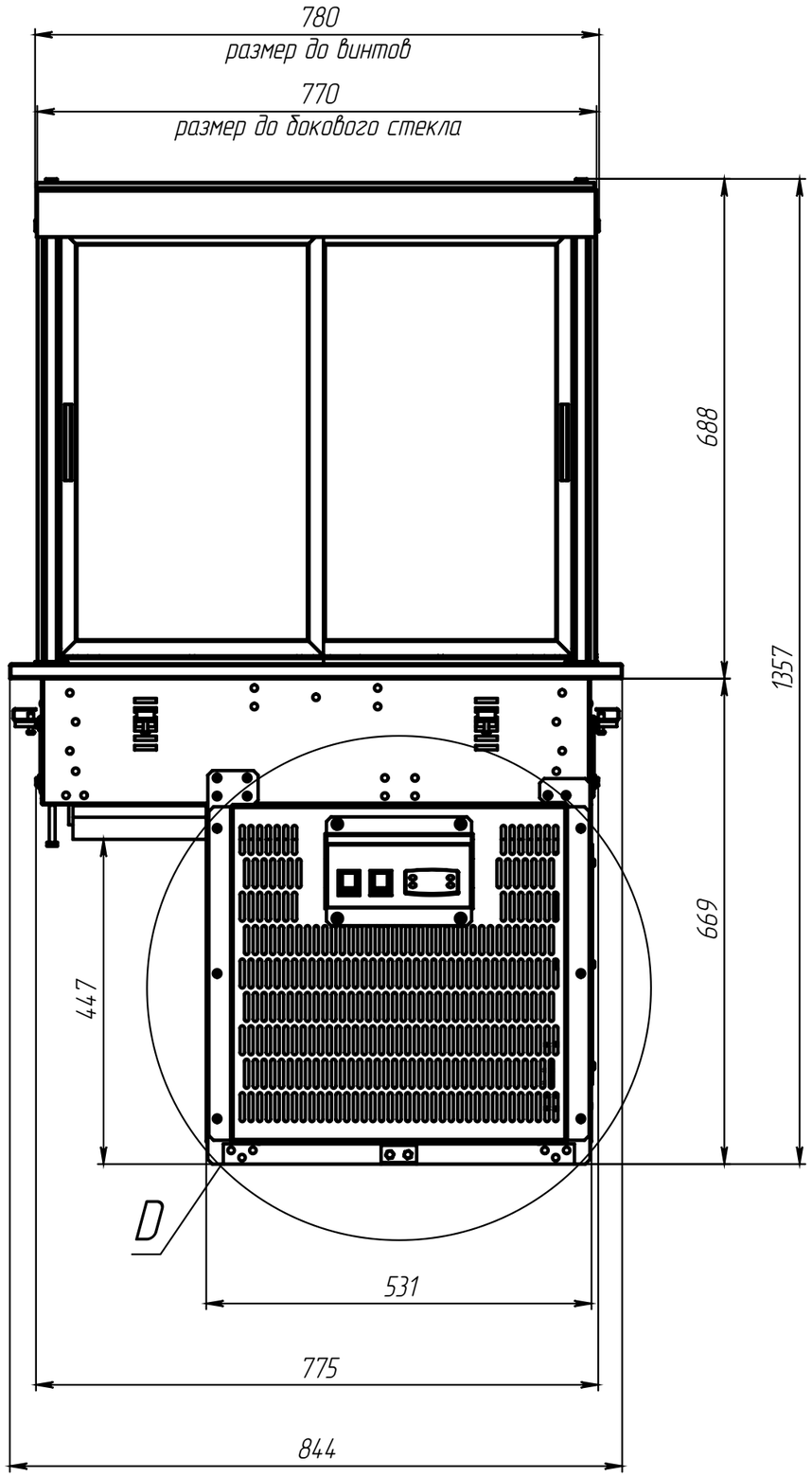

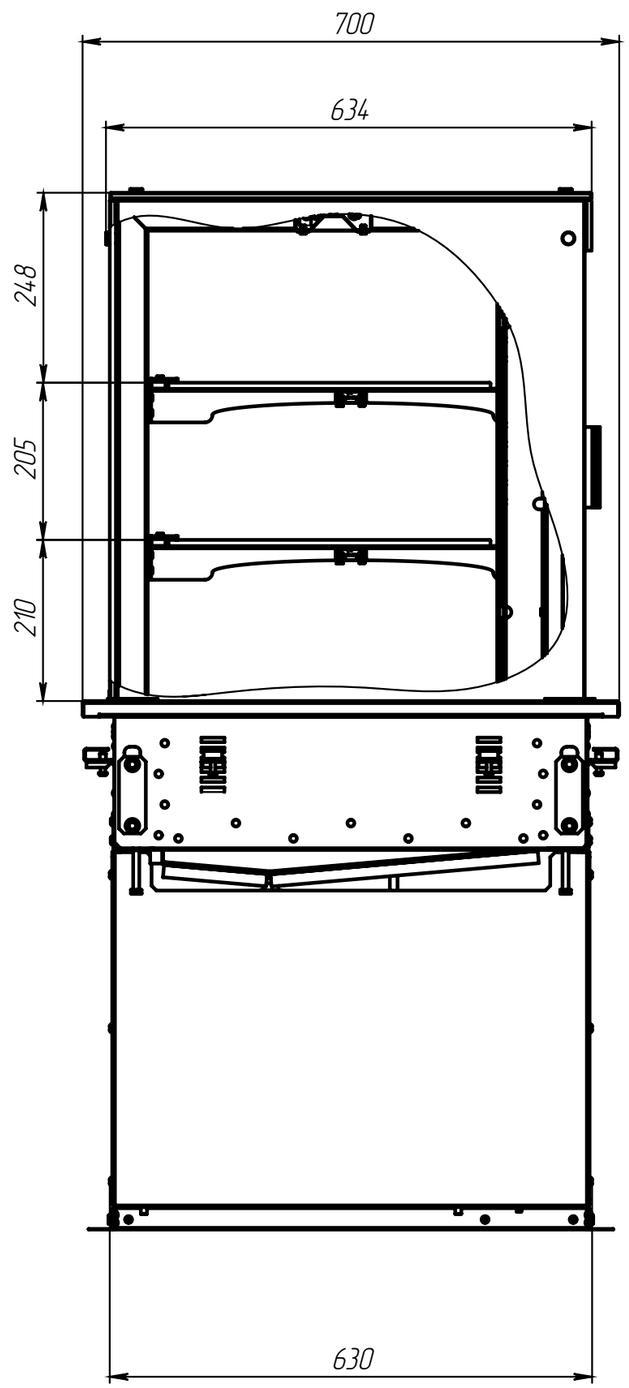

D
Размеры решетки

