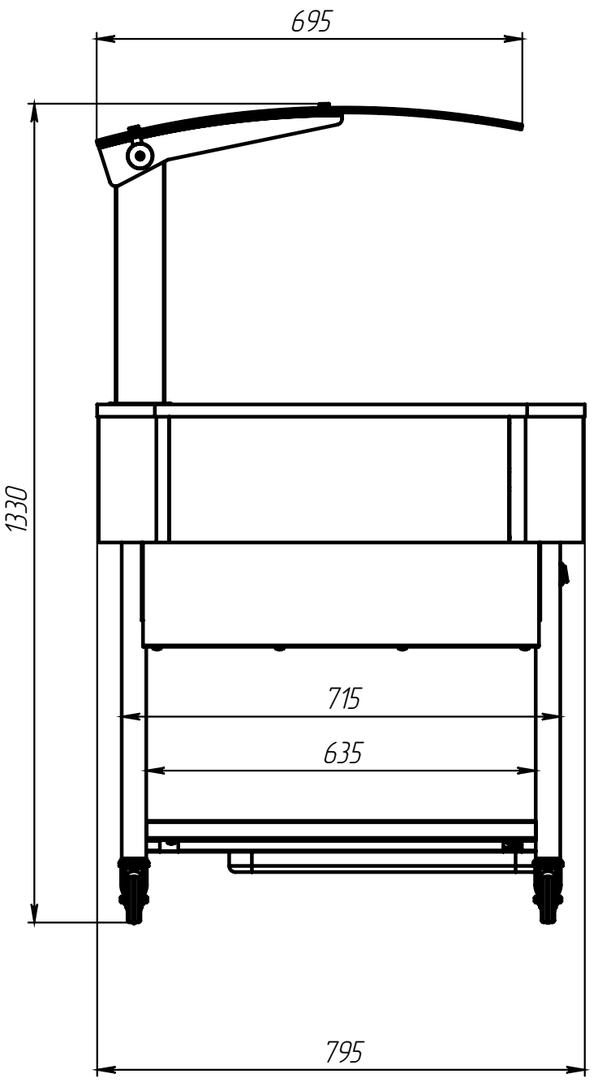
695
1330
715
635
795

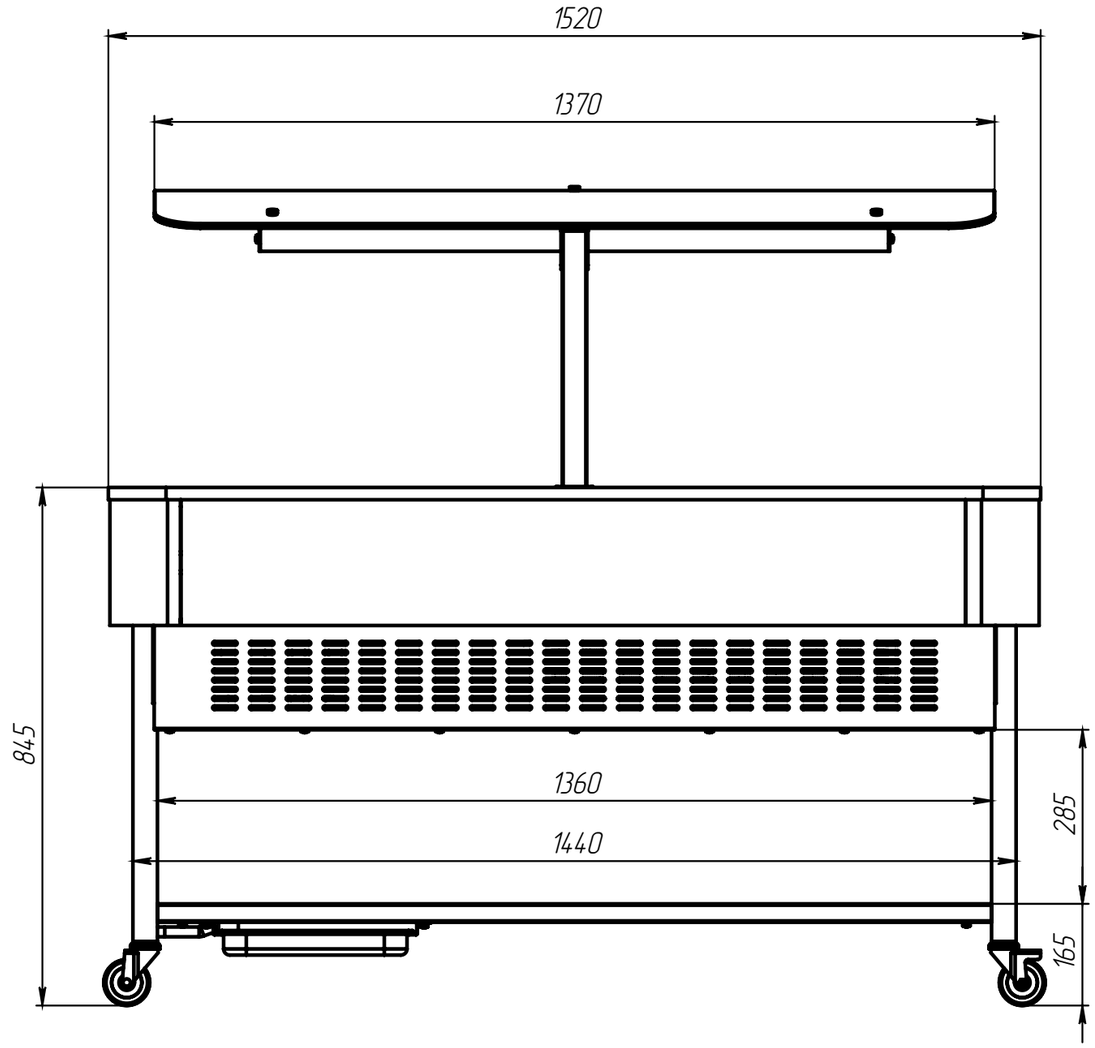
1520
1370
845
1360
1440
285
165

