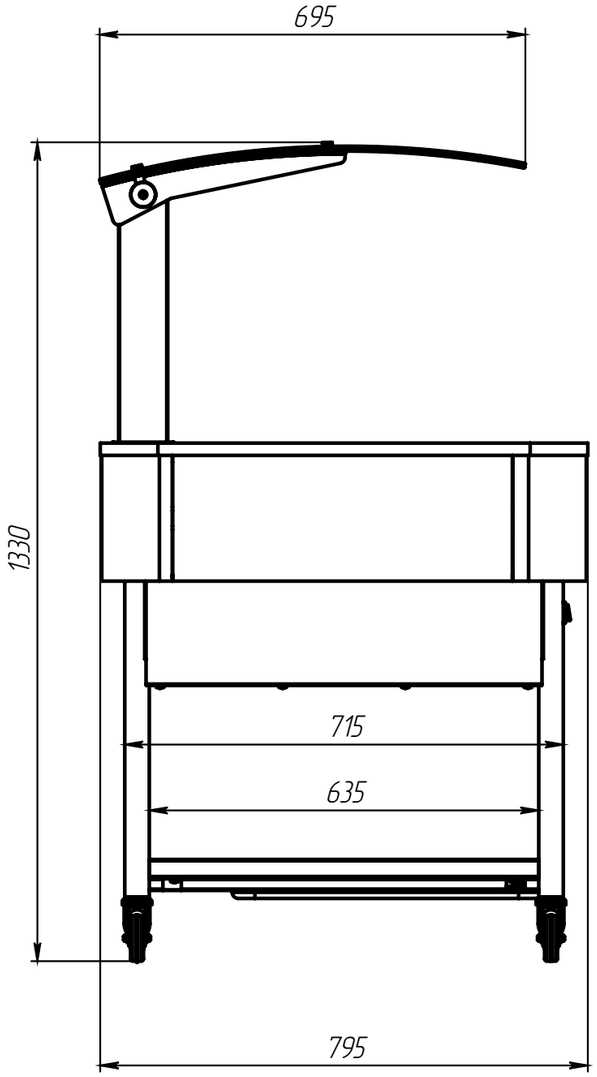
695
1330
715
635
795

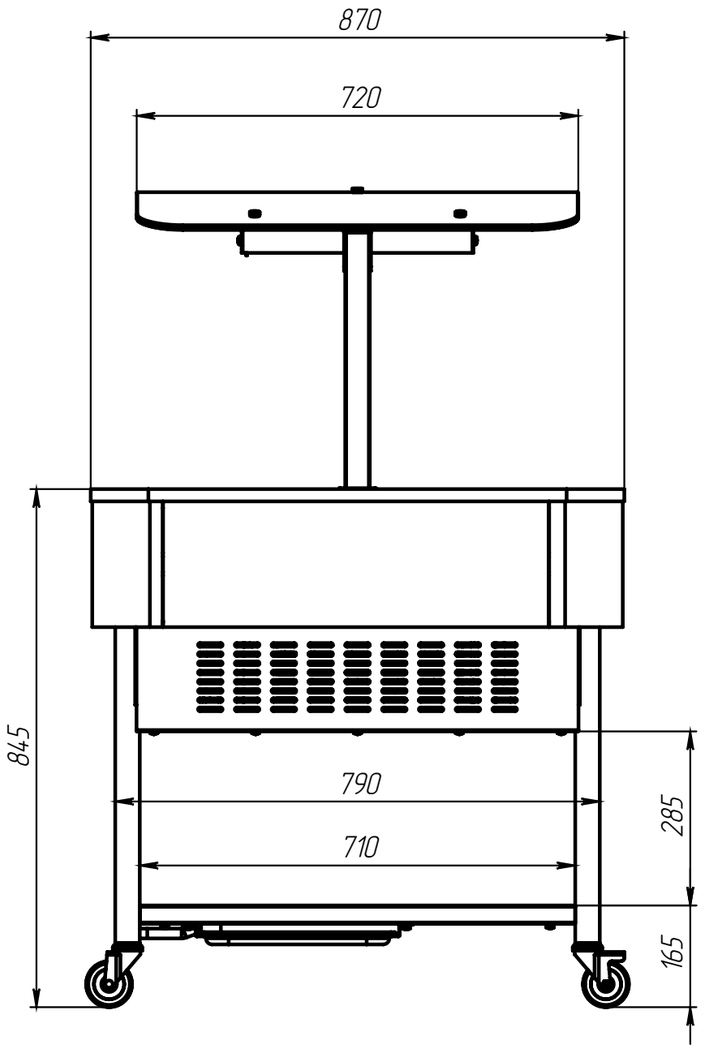
870
720
845
790
710
285
165

