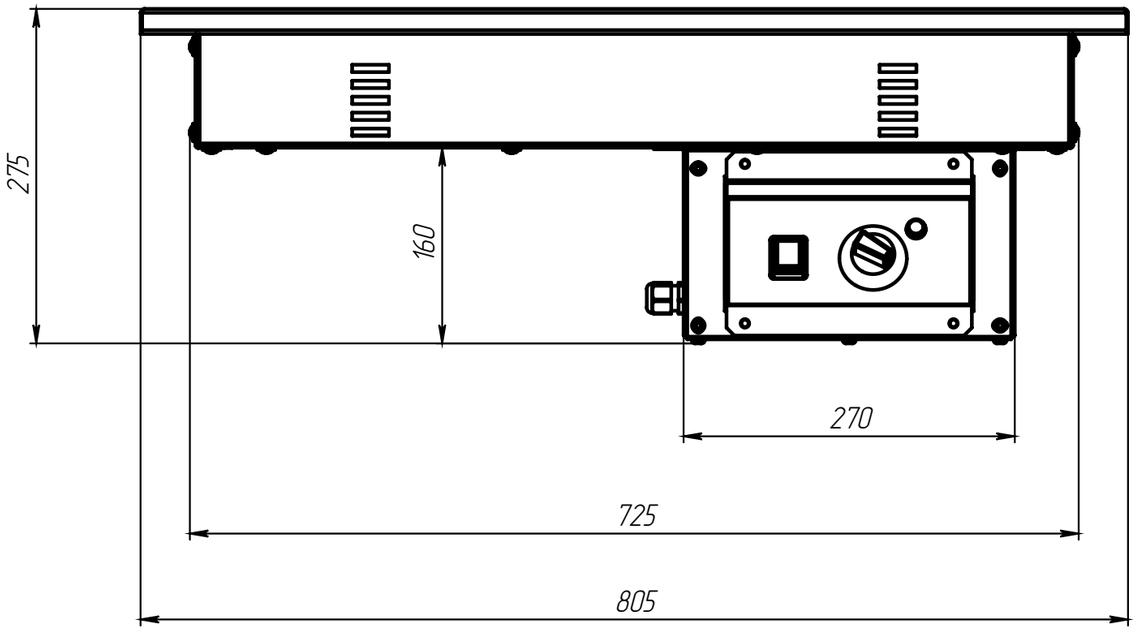
275
160
270
725
805

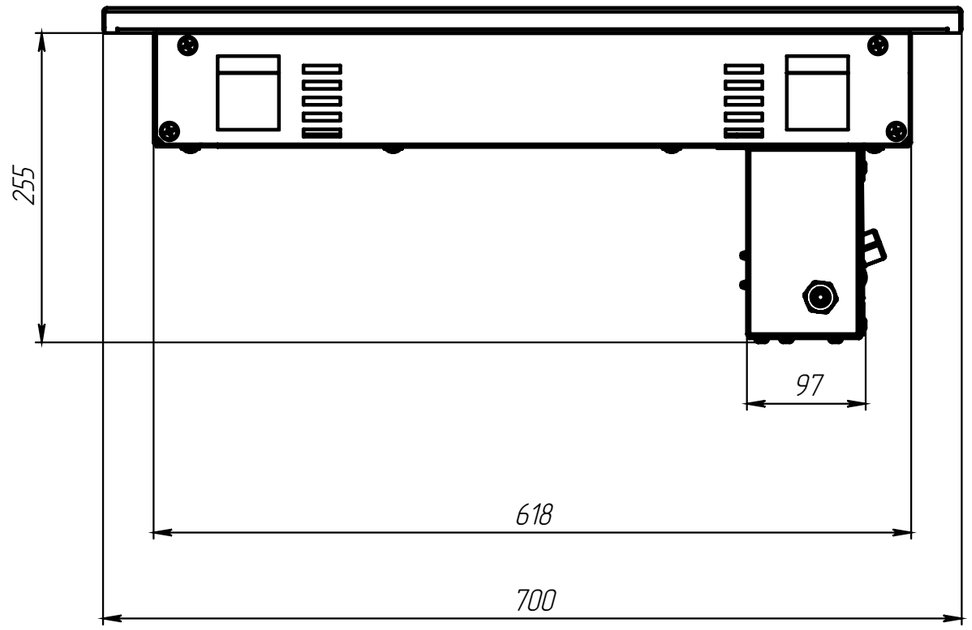
255
97
618
700