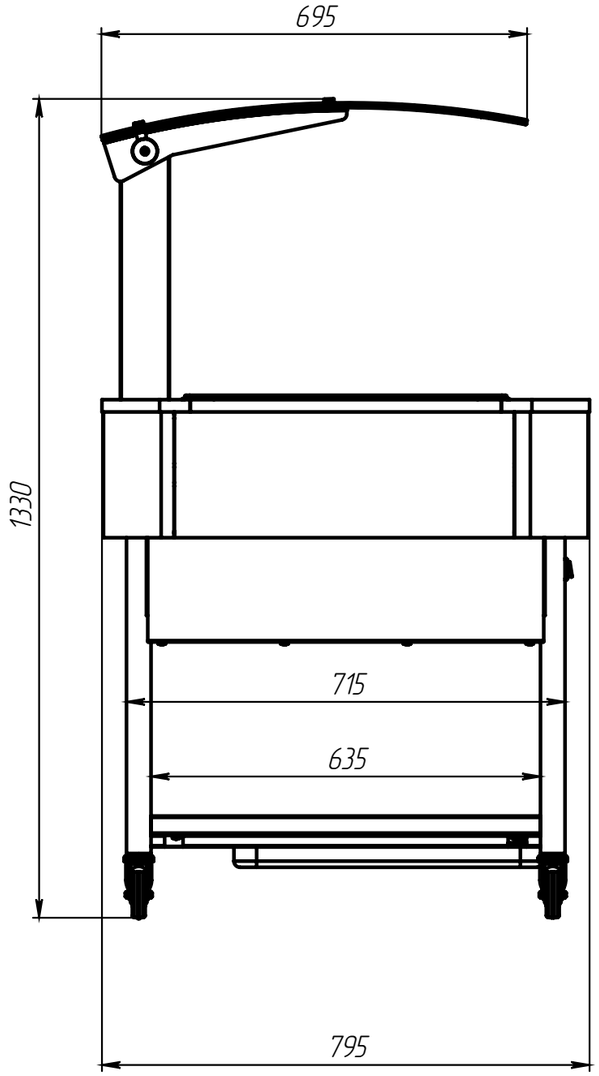
695
1330
715
635
795

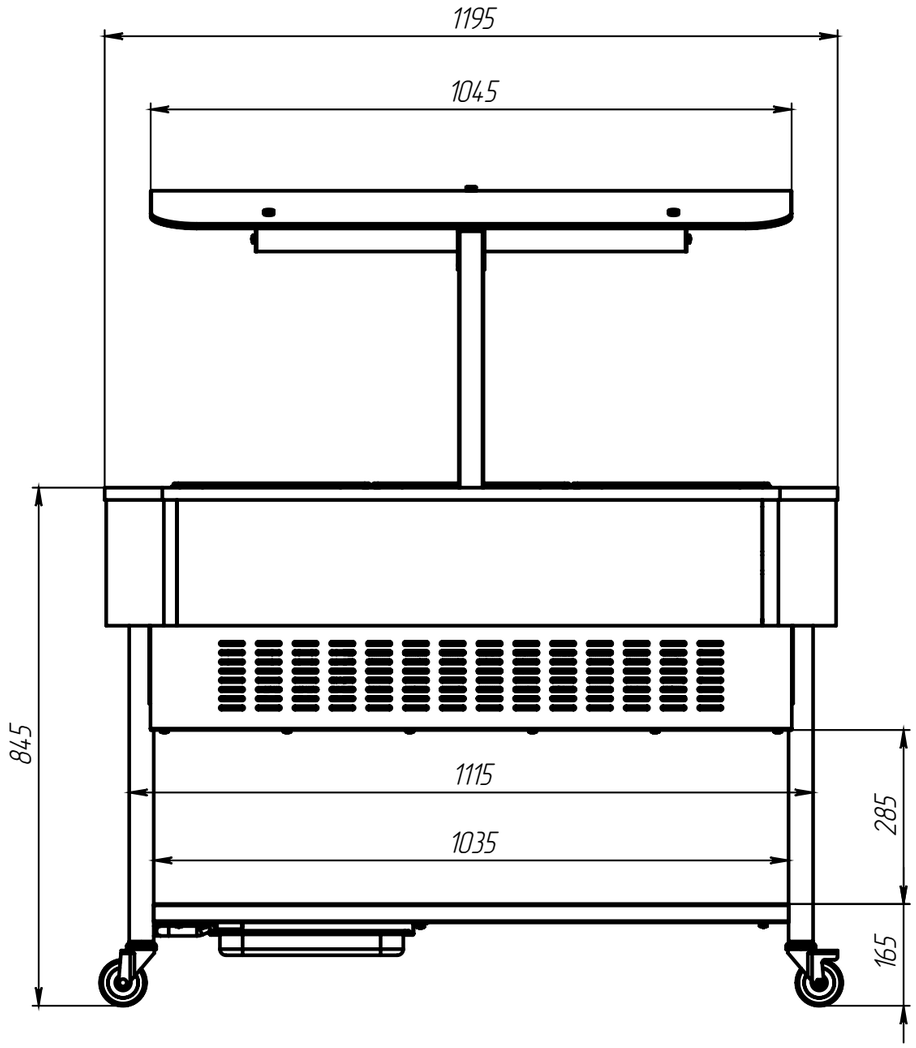
1195
1045
845
1115
1035
285
165

