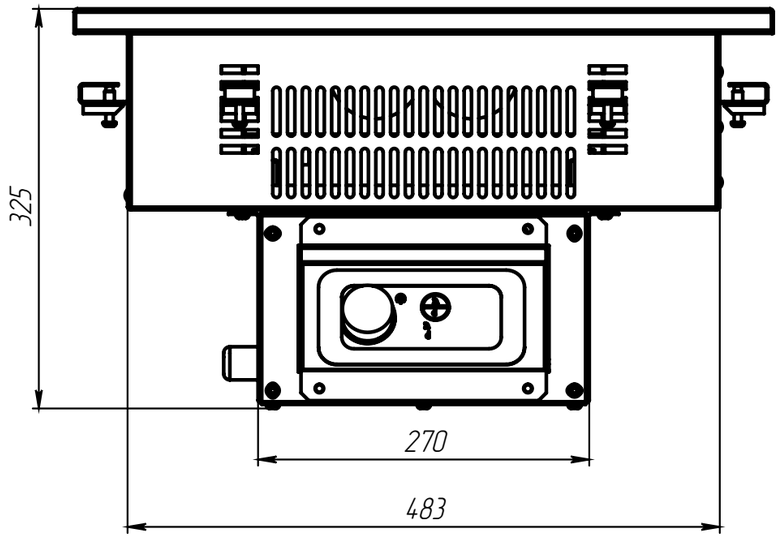
325
270
483

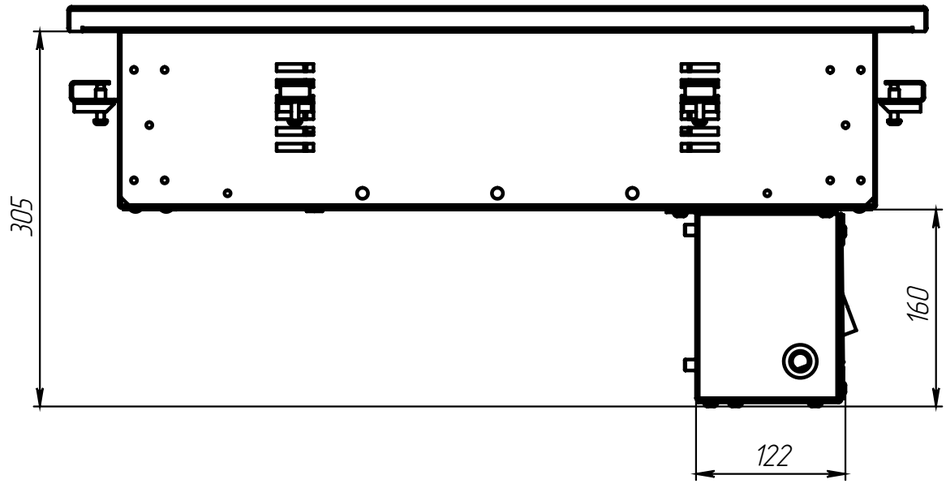
305
160
122

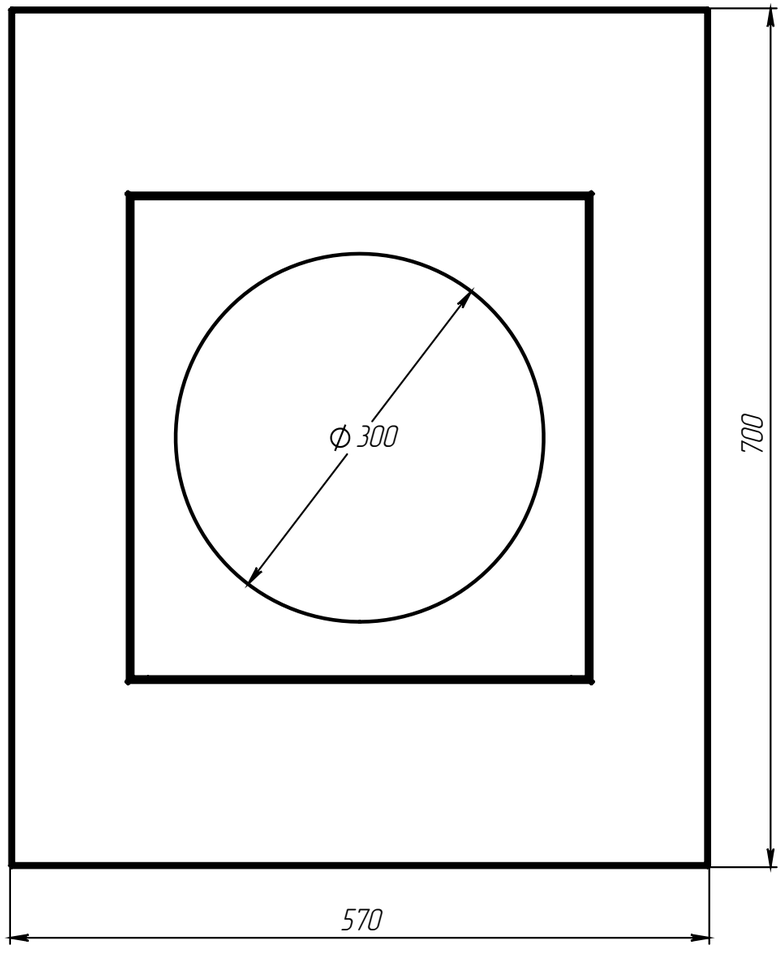
ϕ 300
700
570