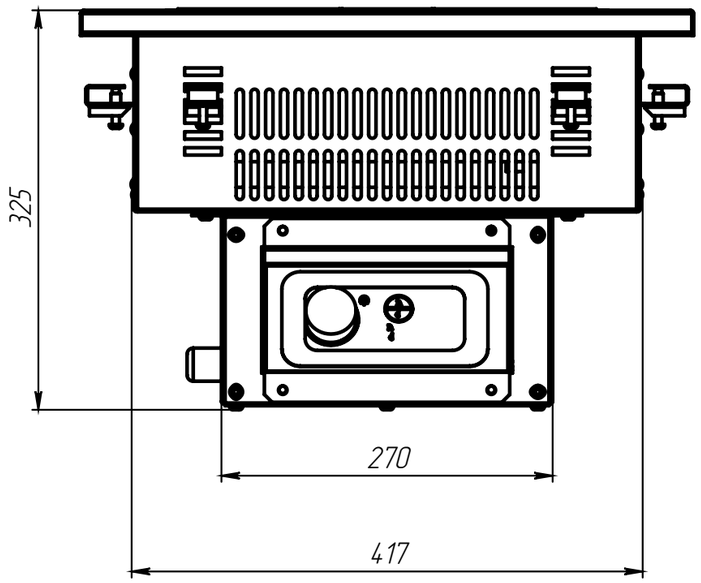
325
270
417

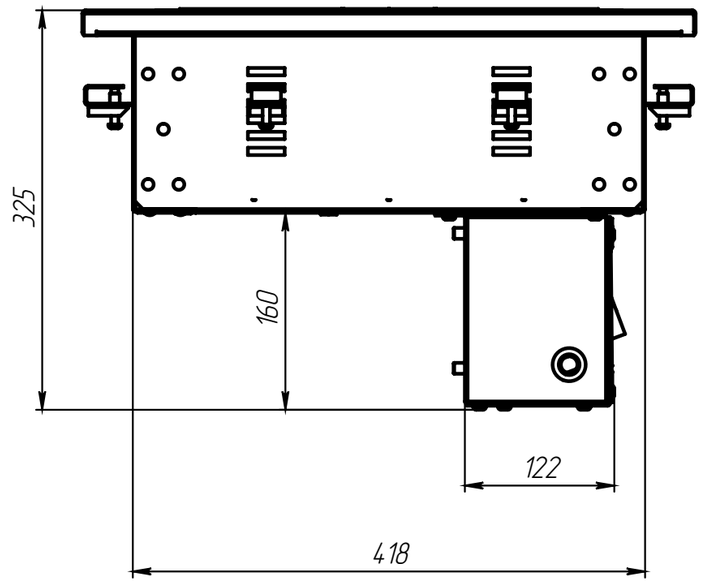
325
160
122
418

500
380
500
360