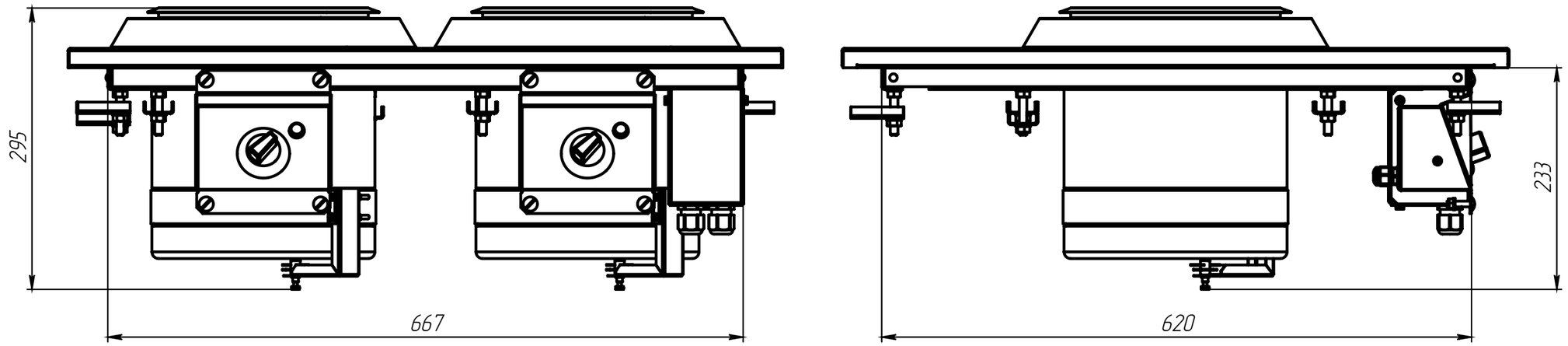
295
667
233
620

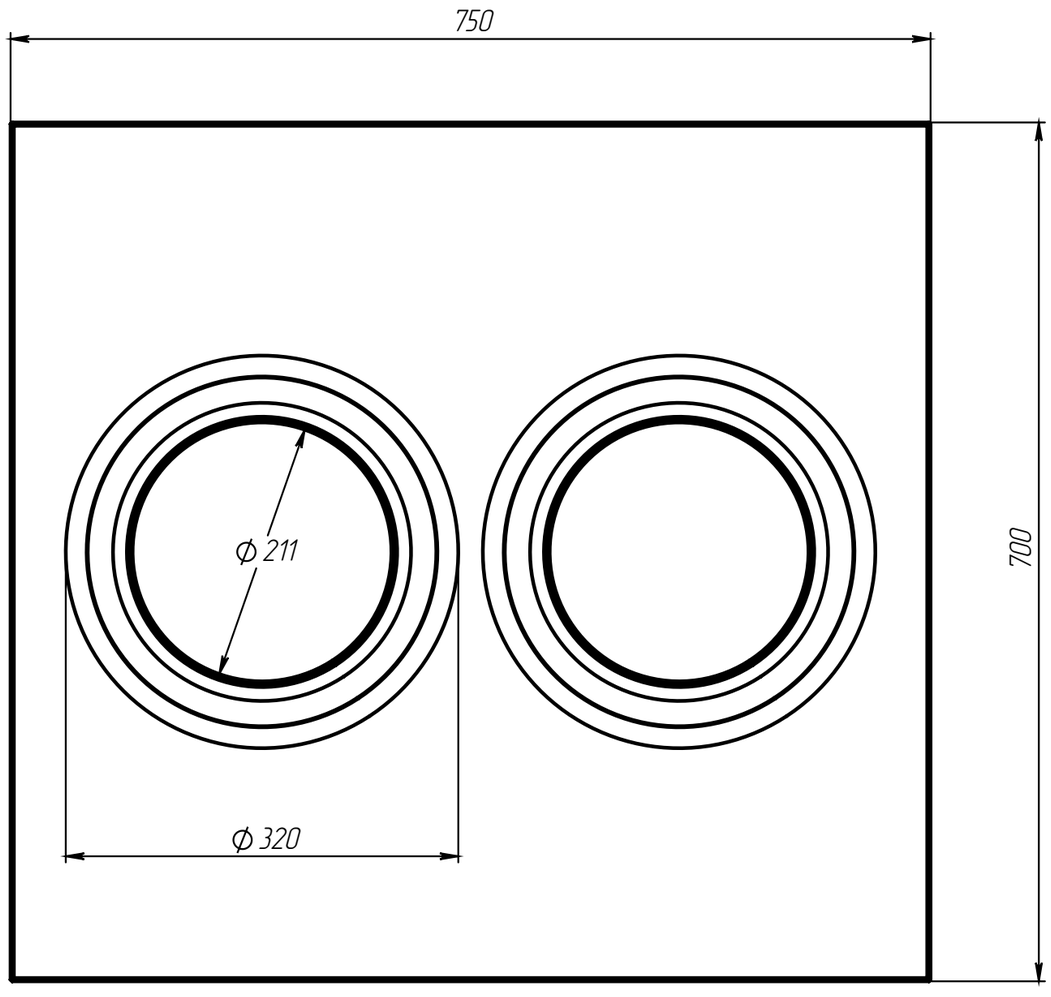
750
700
ϕ 211
ϕ 320