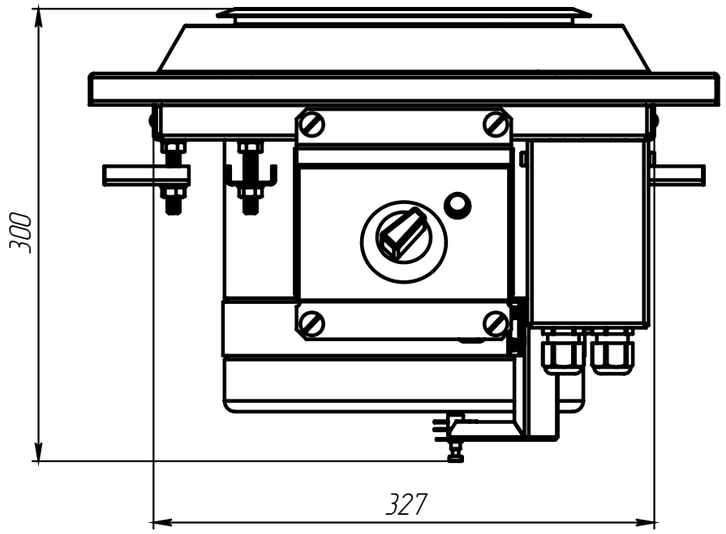
300
327

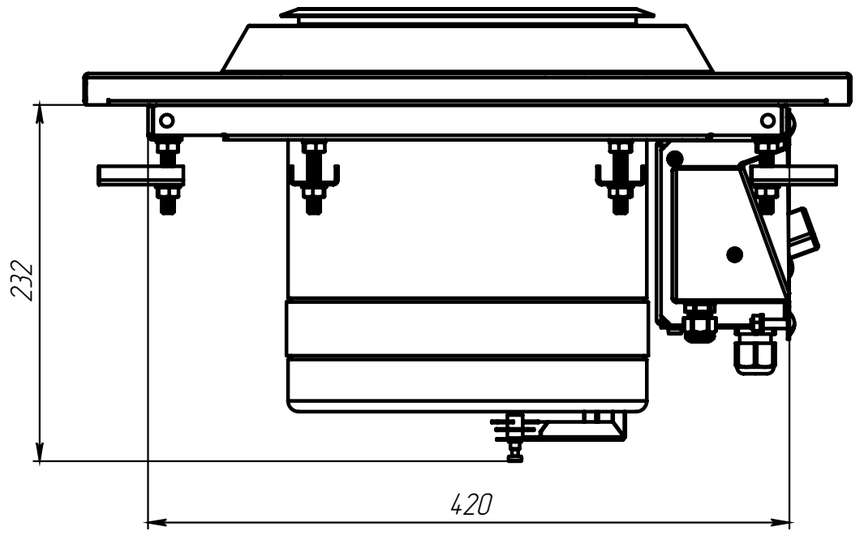
232
420

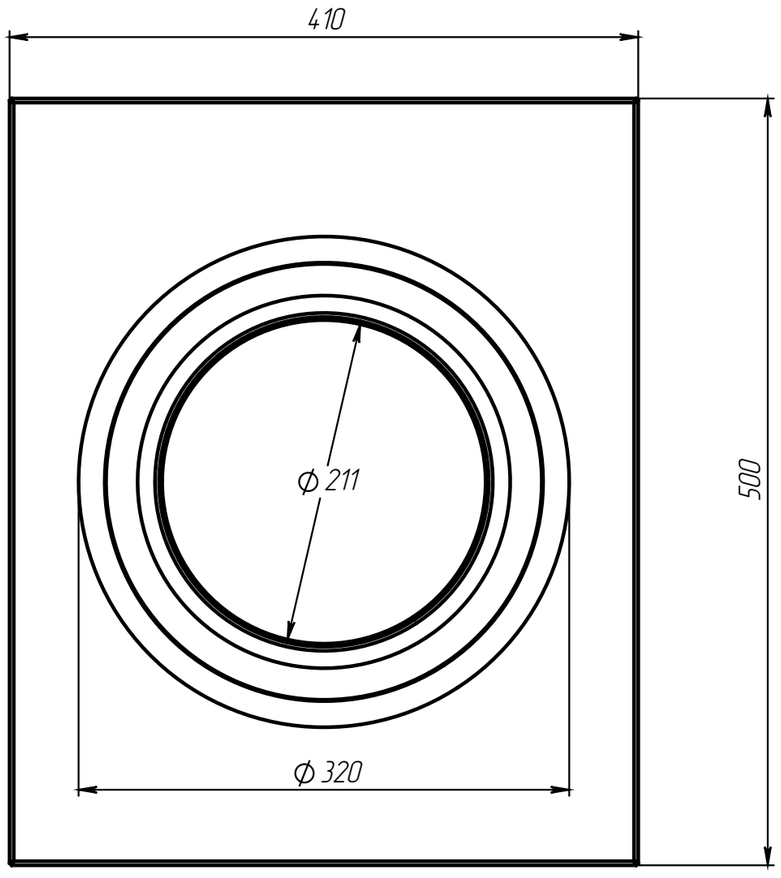
410
500
ϕ 211
ϕ 320