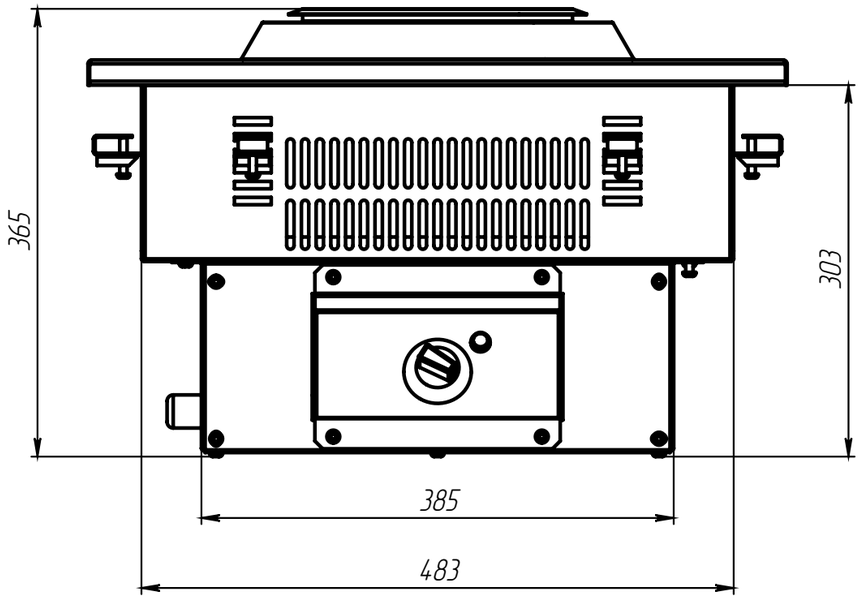
365
303
385
483

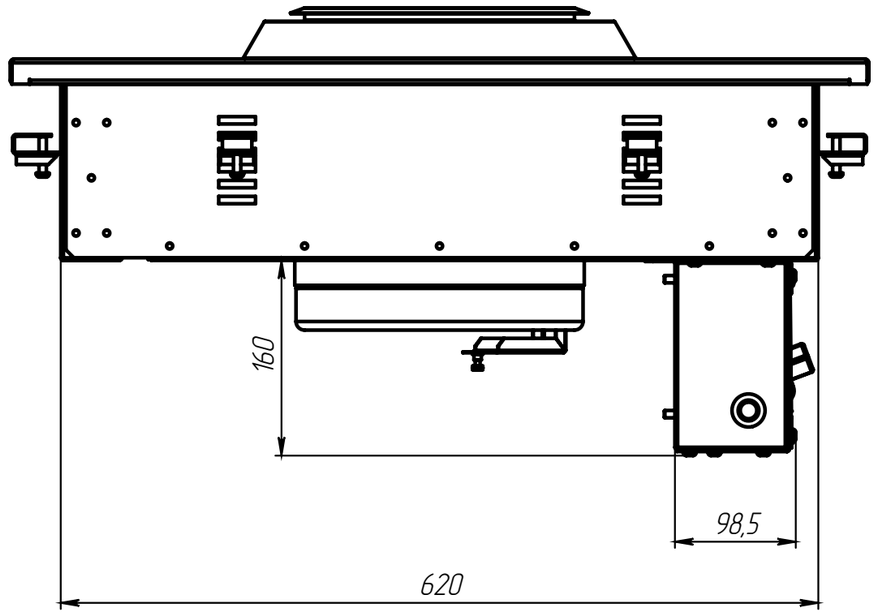
160
98,5
620

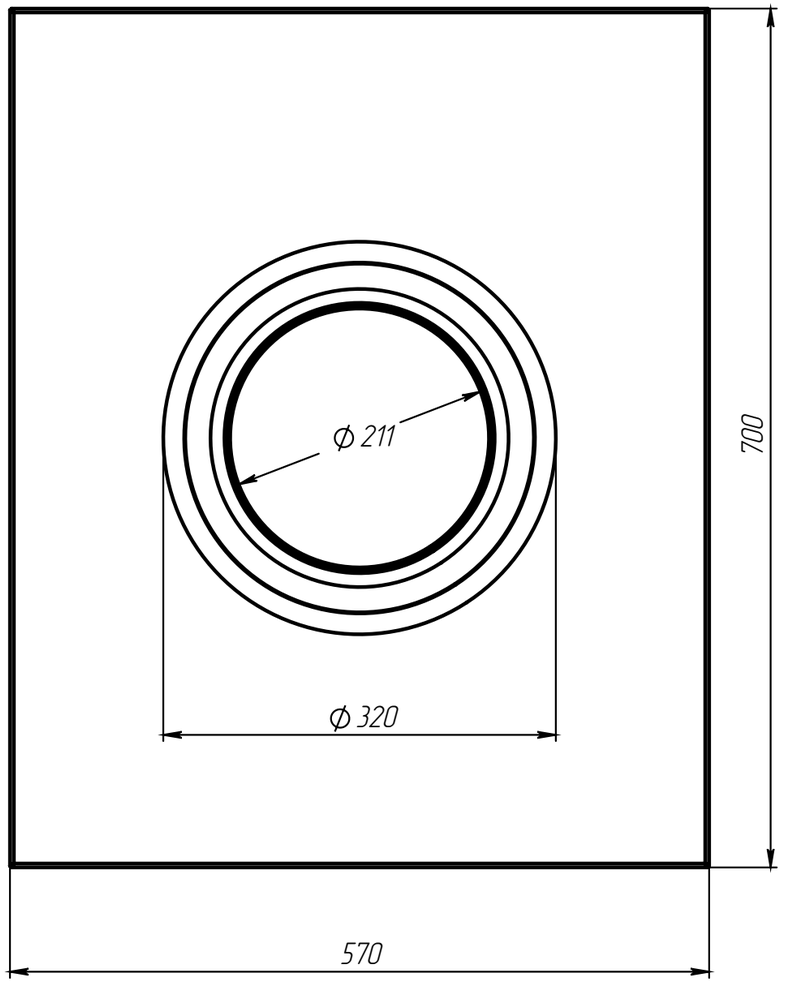
ϕ 211
ϕ 320
700
570