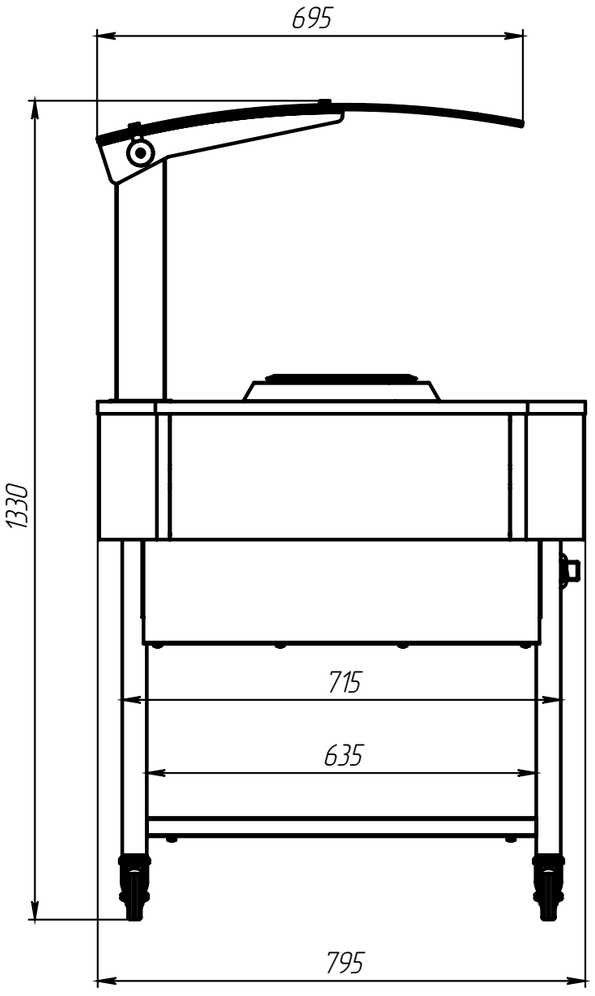
695
1330
715
635
795

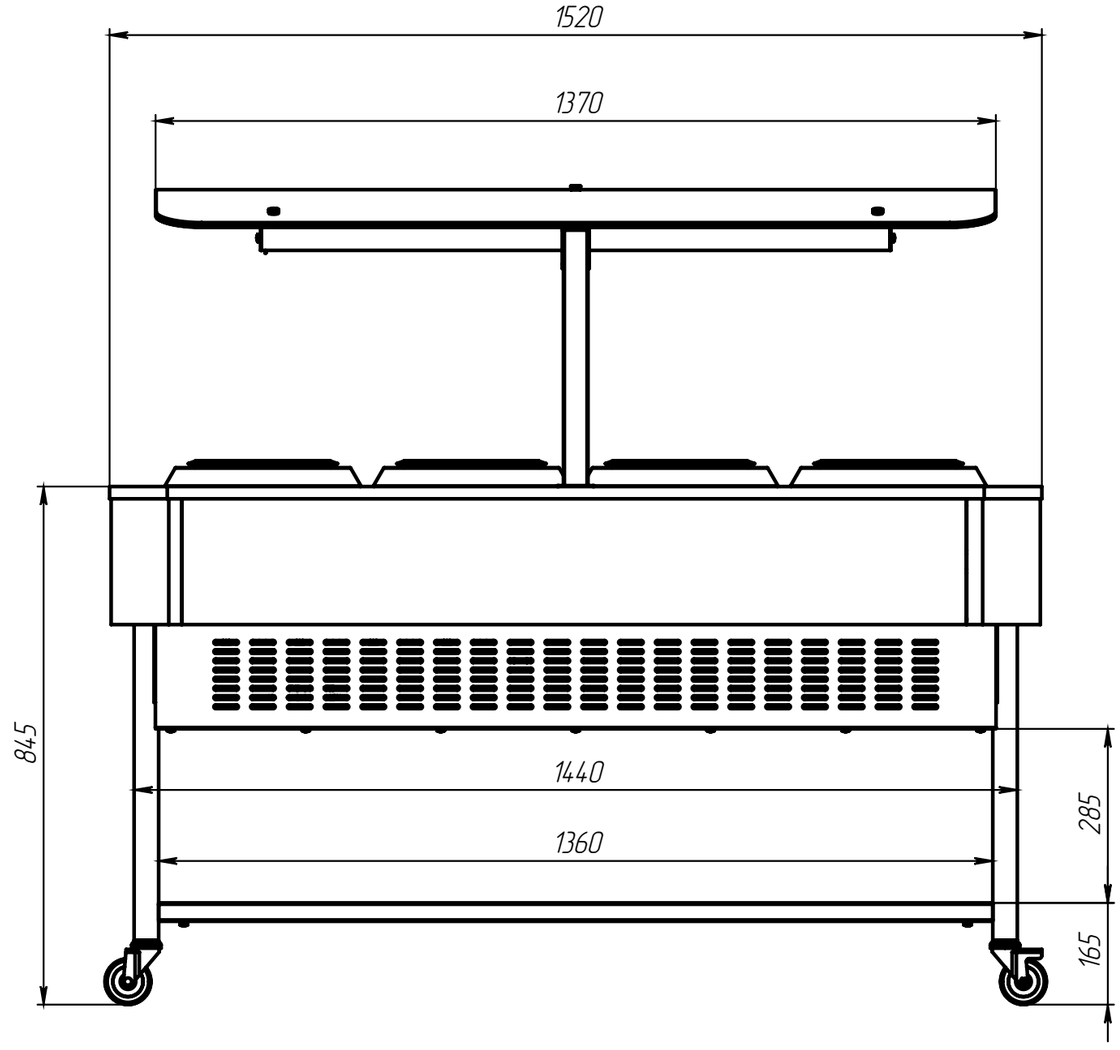
1520
1370
845
1440
1360
285
165

