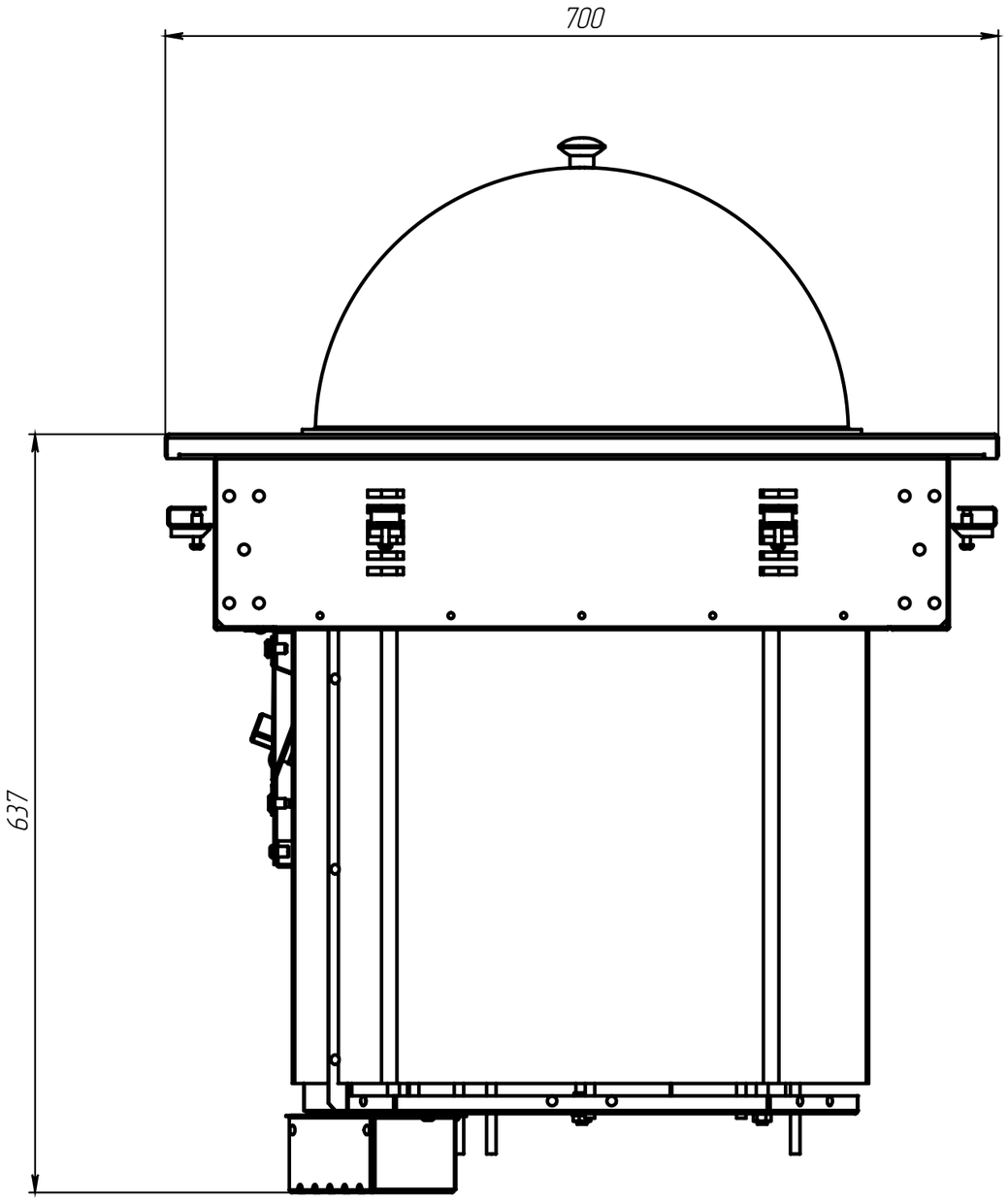
700
637

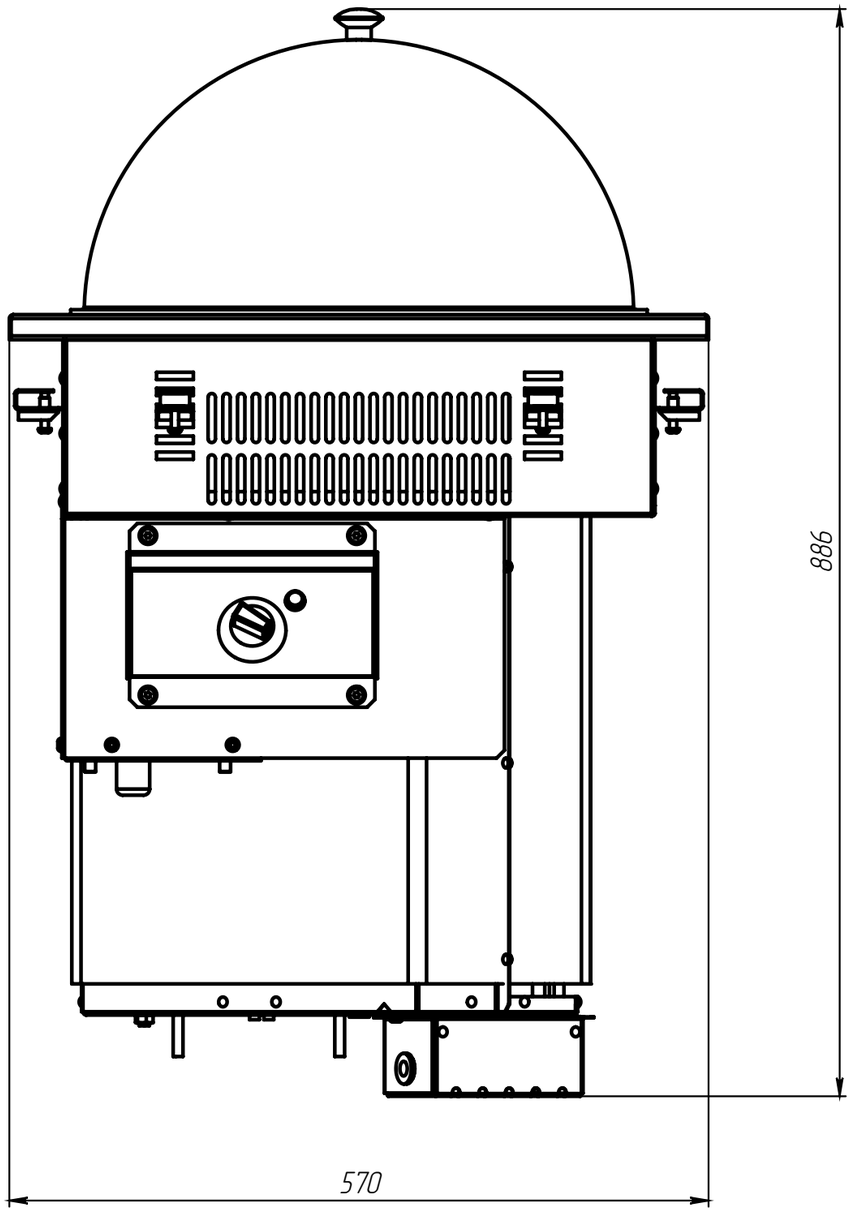
886
570