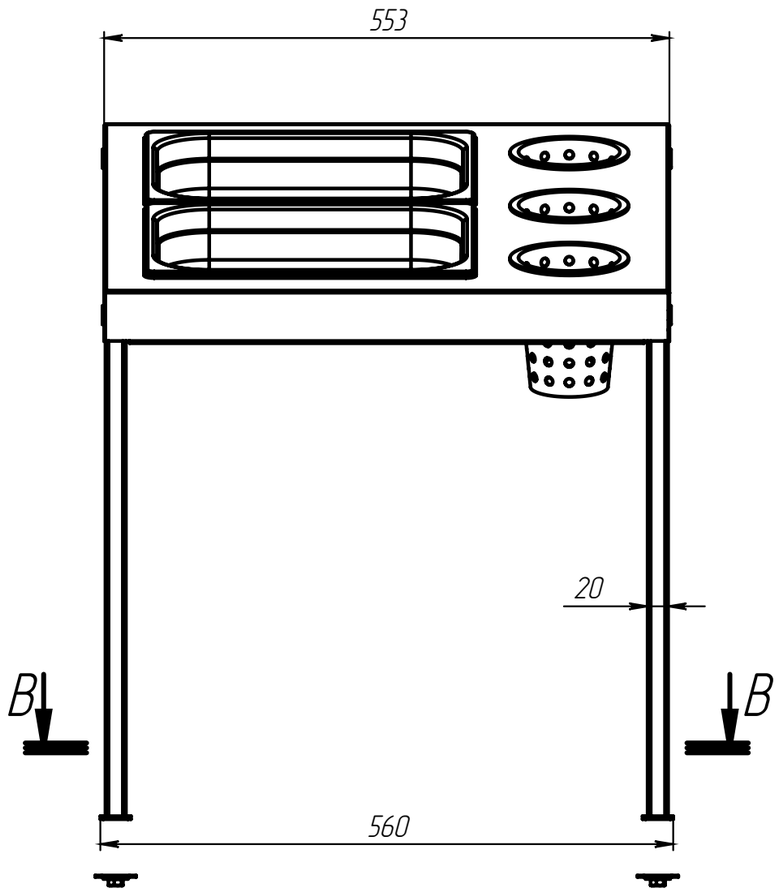

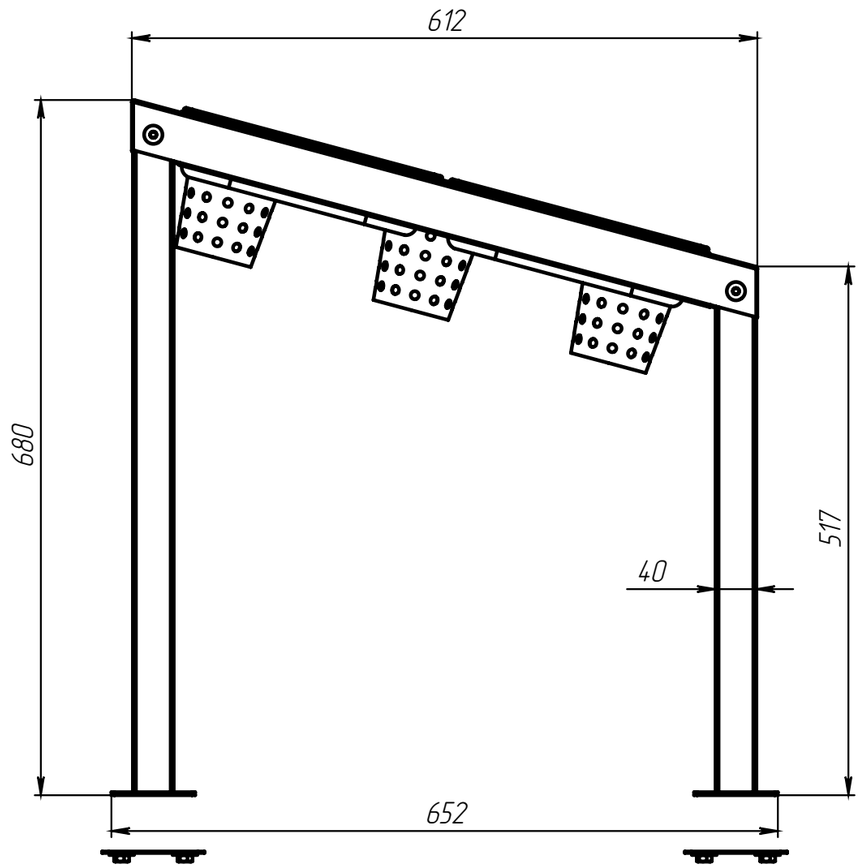

B–B

Отверстия под крепления

