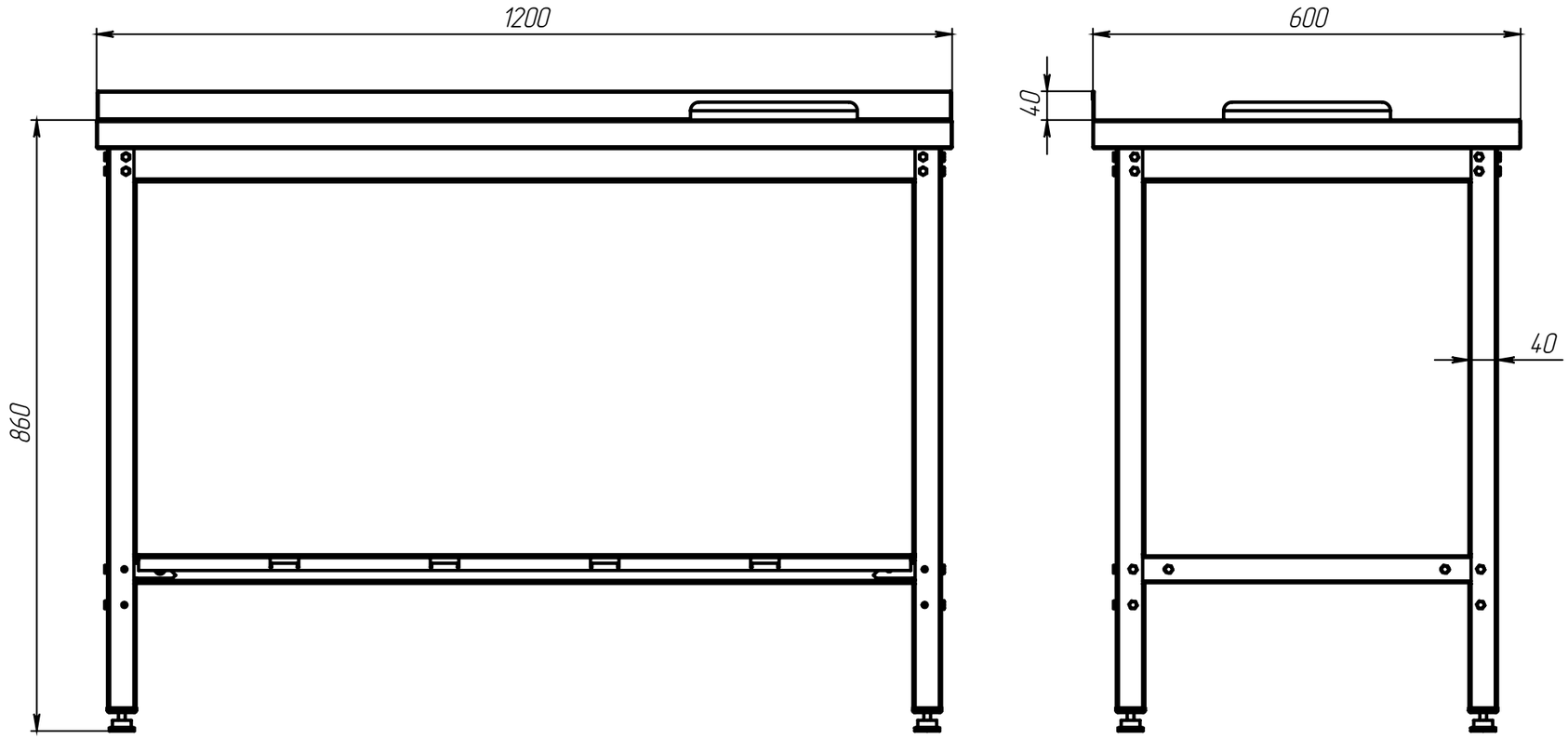
1200
860
600
40
40

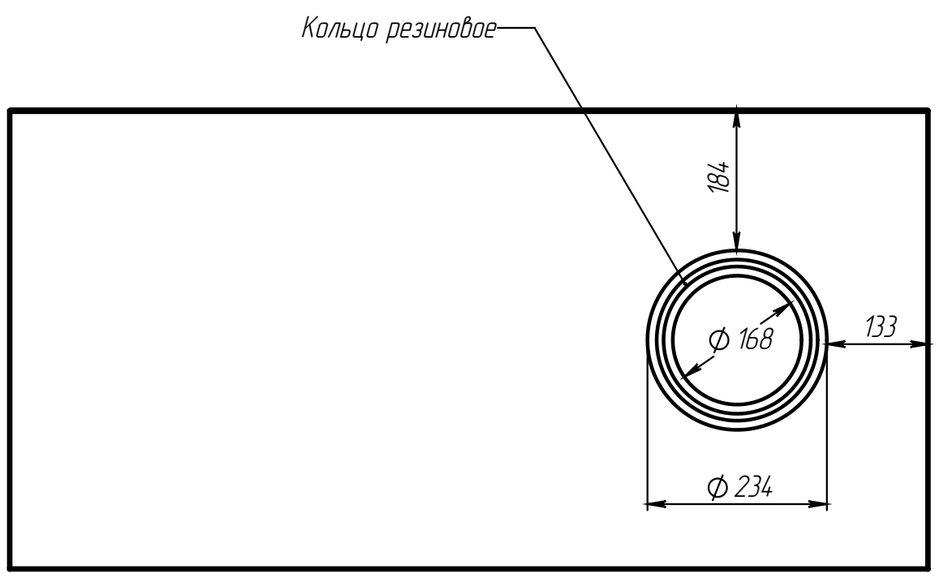
Кольцо резиновое
184
ϕ 168
133
ϕ 234