
1400
860
570
207,5

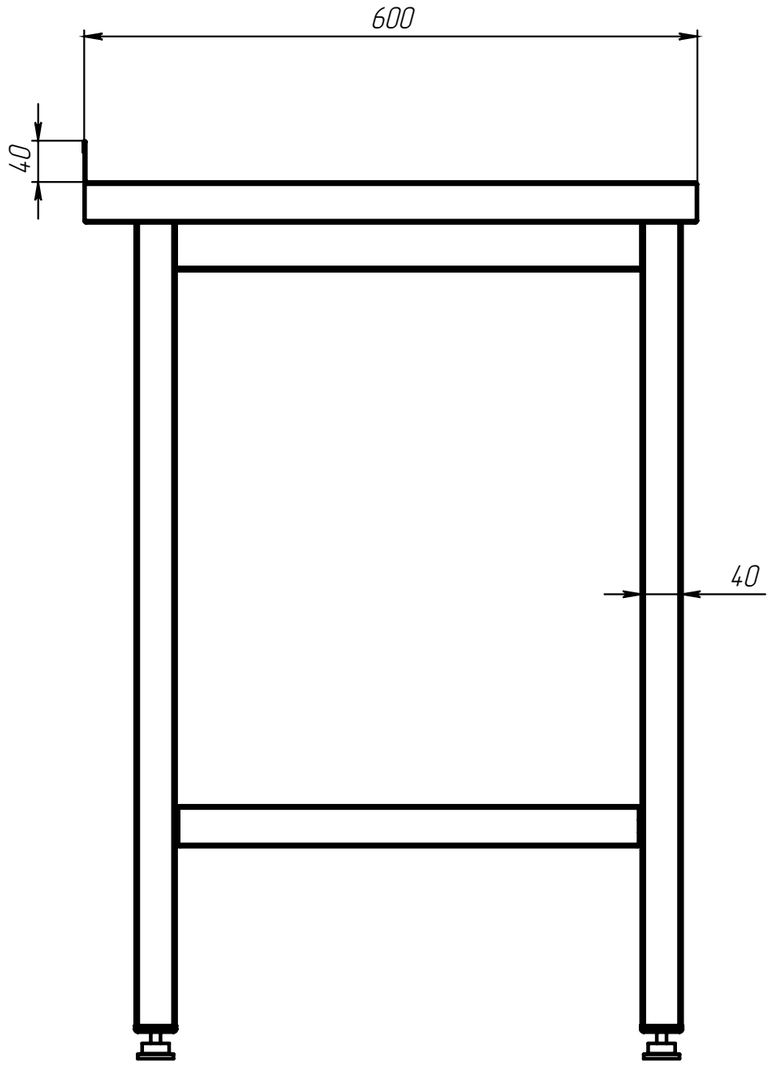
600
40
40