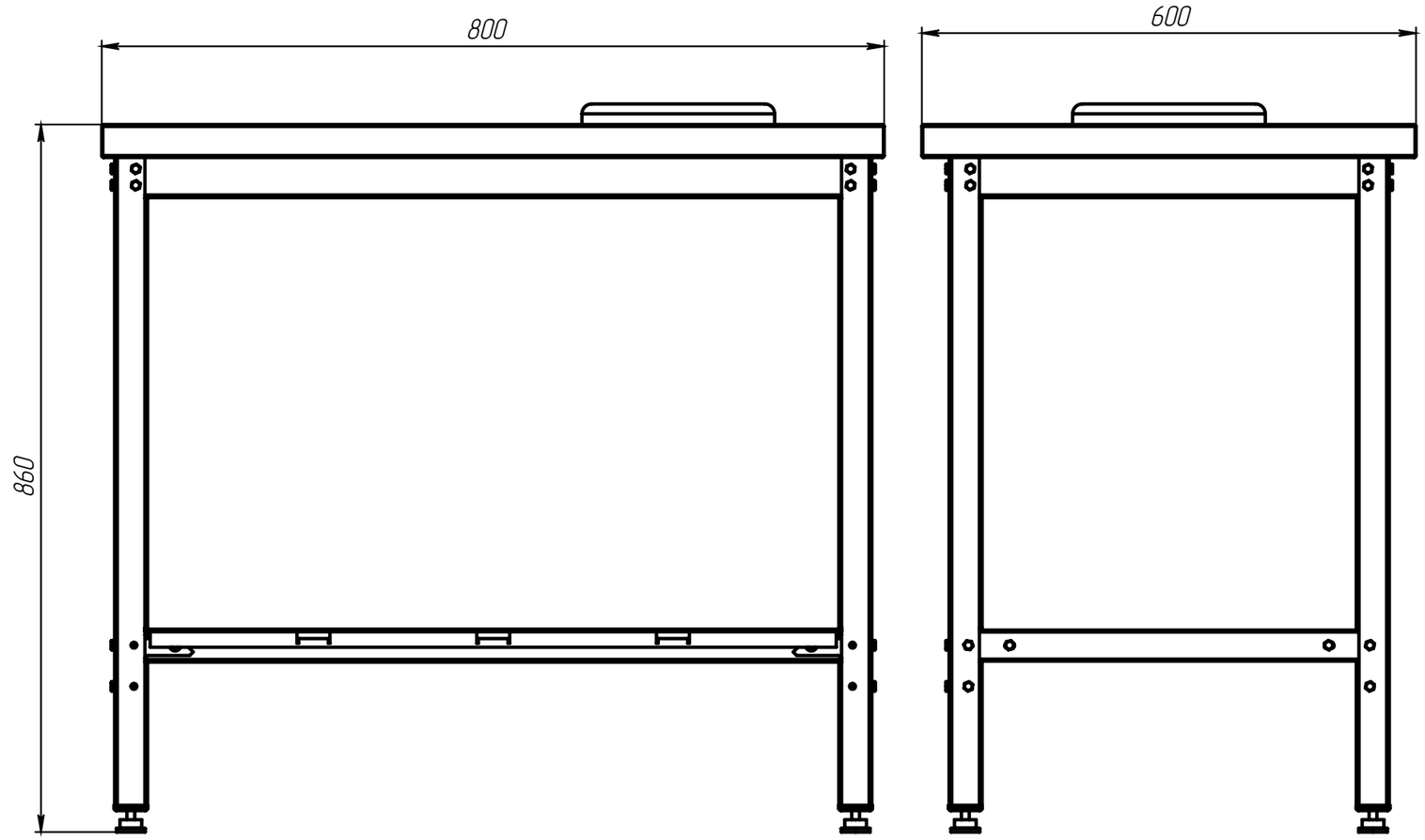
800
600
860

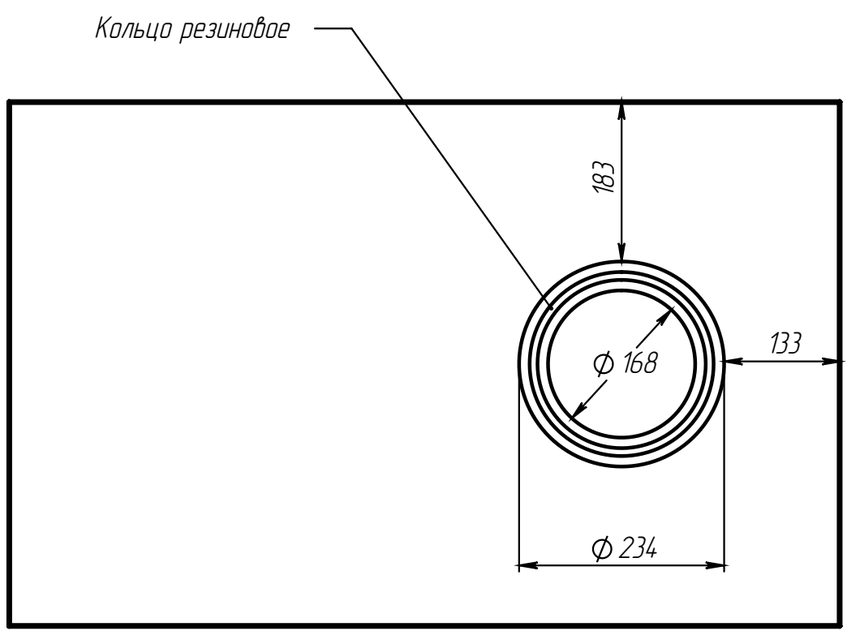
Кольцо резиновое
183
133
ϕ 168
ϕ 234