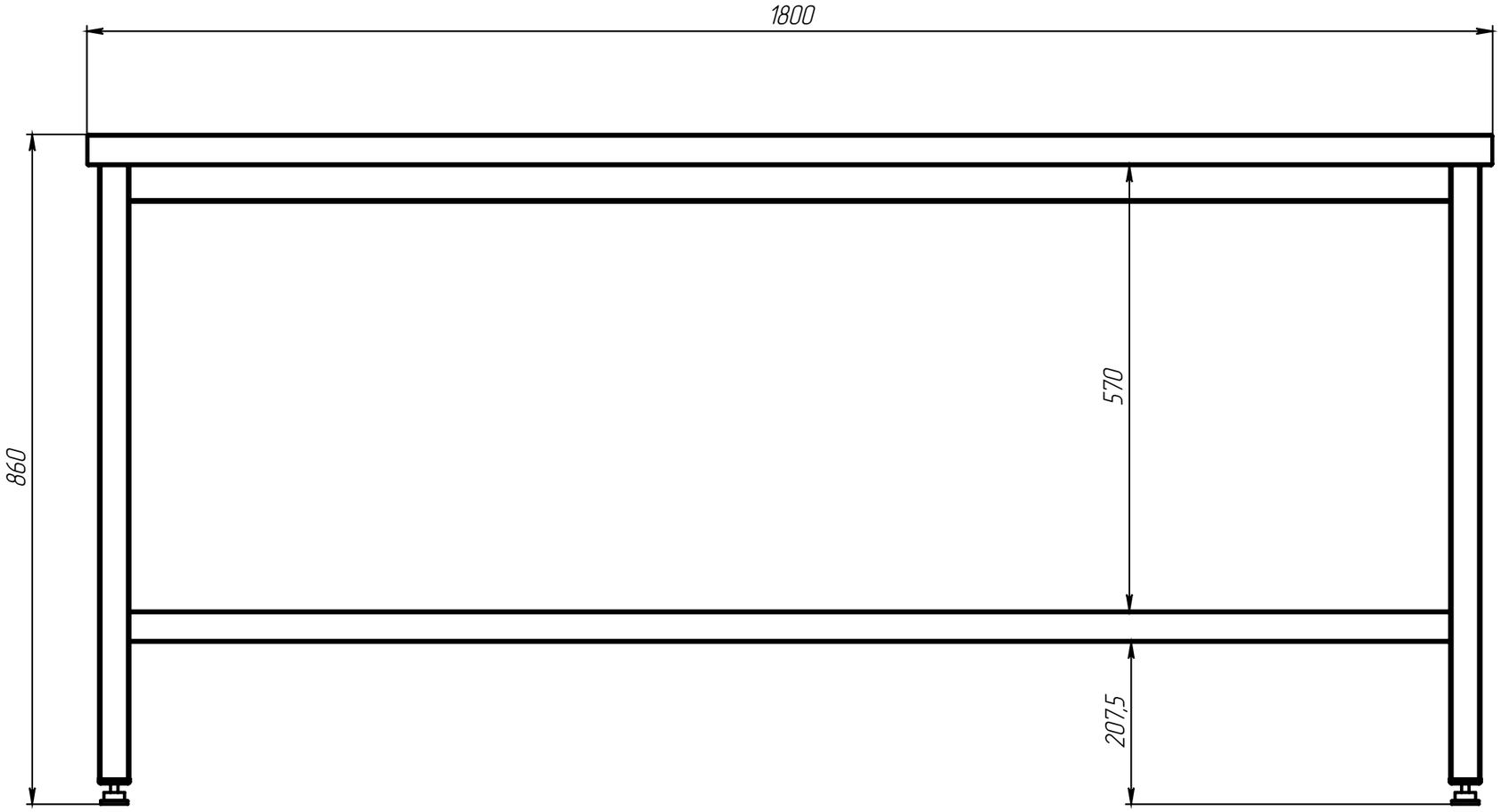
1800
860
570
207,5

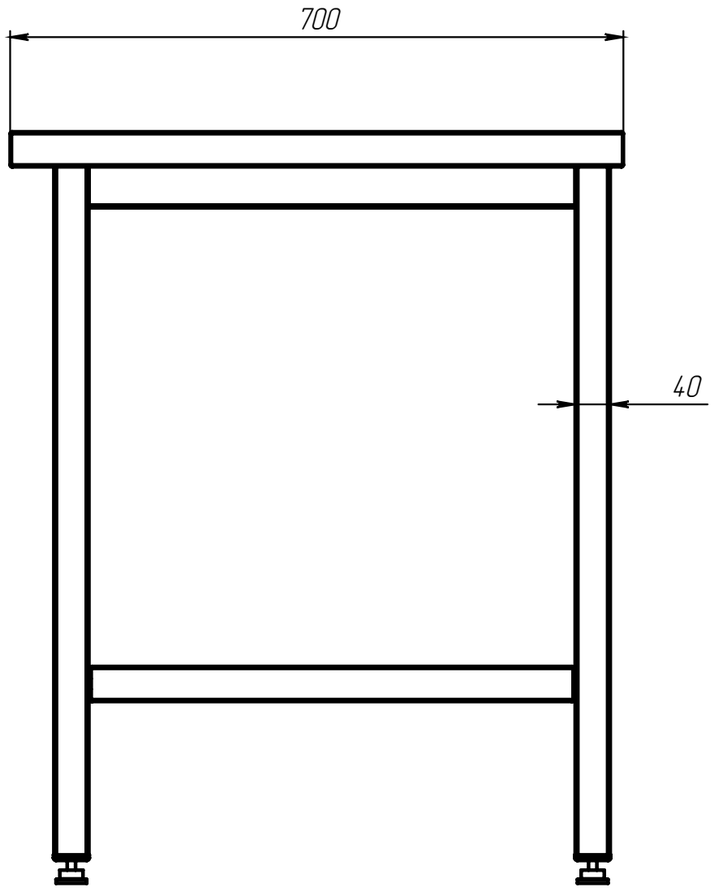
700
40