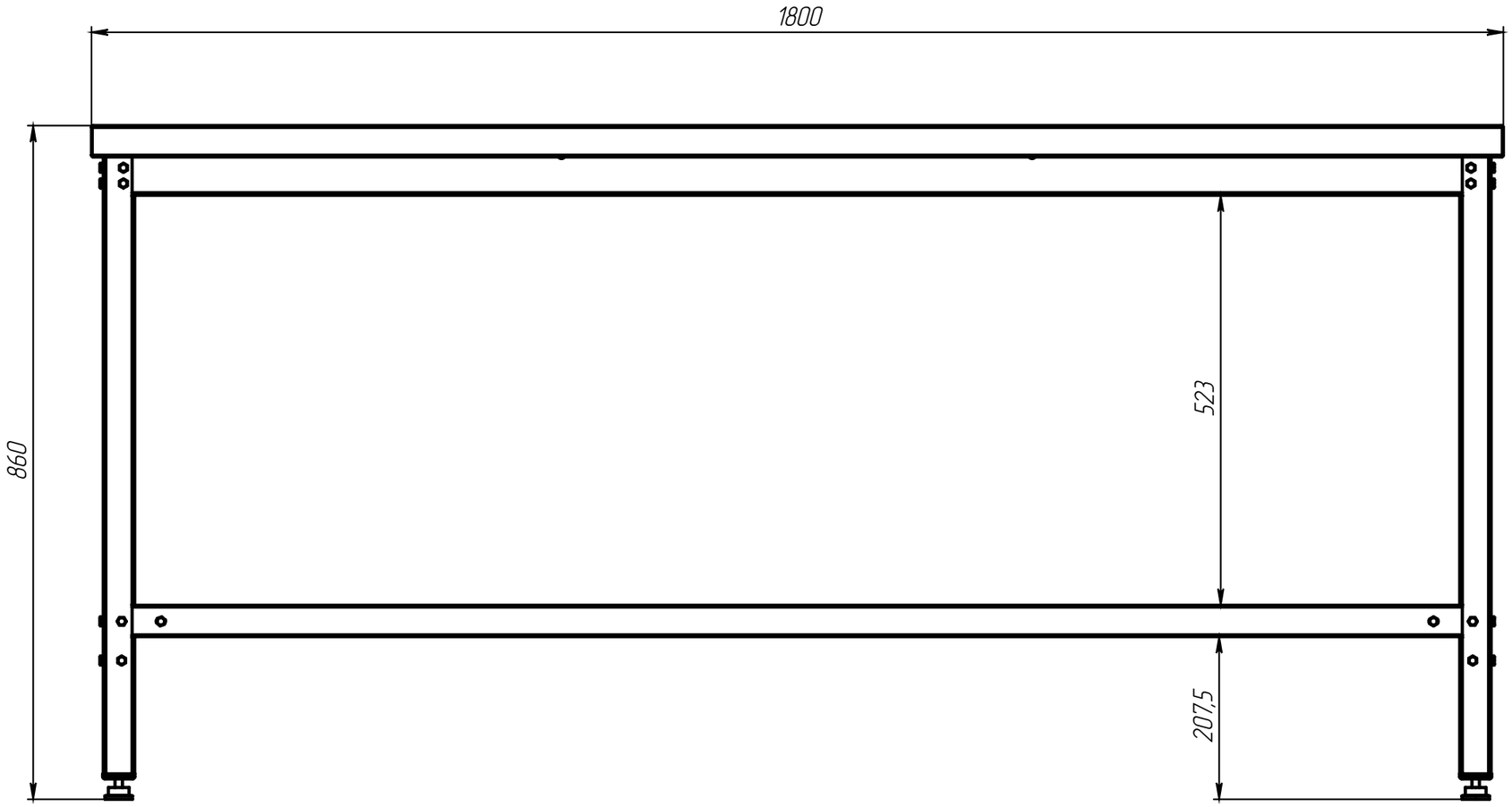
1800
860
523
207,5

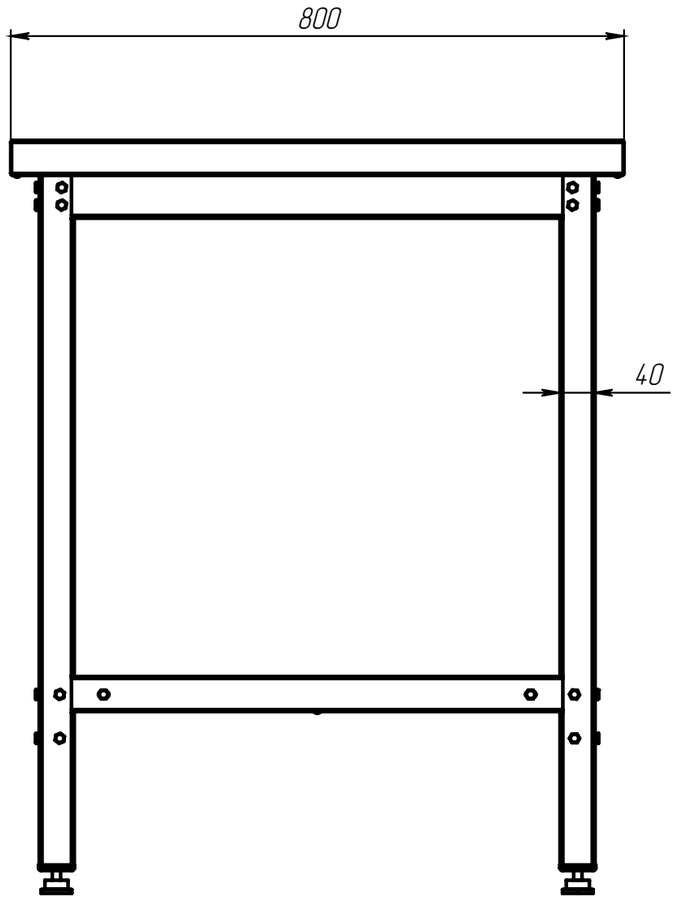
800
40