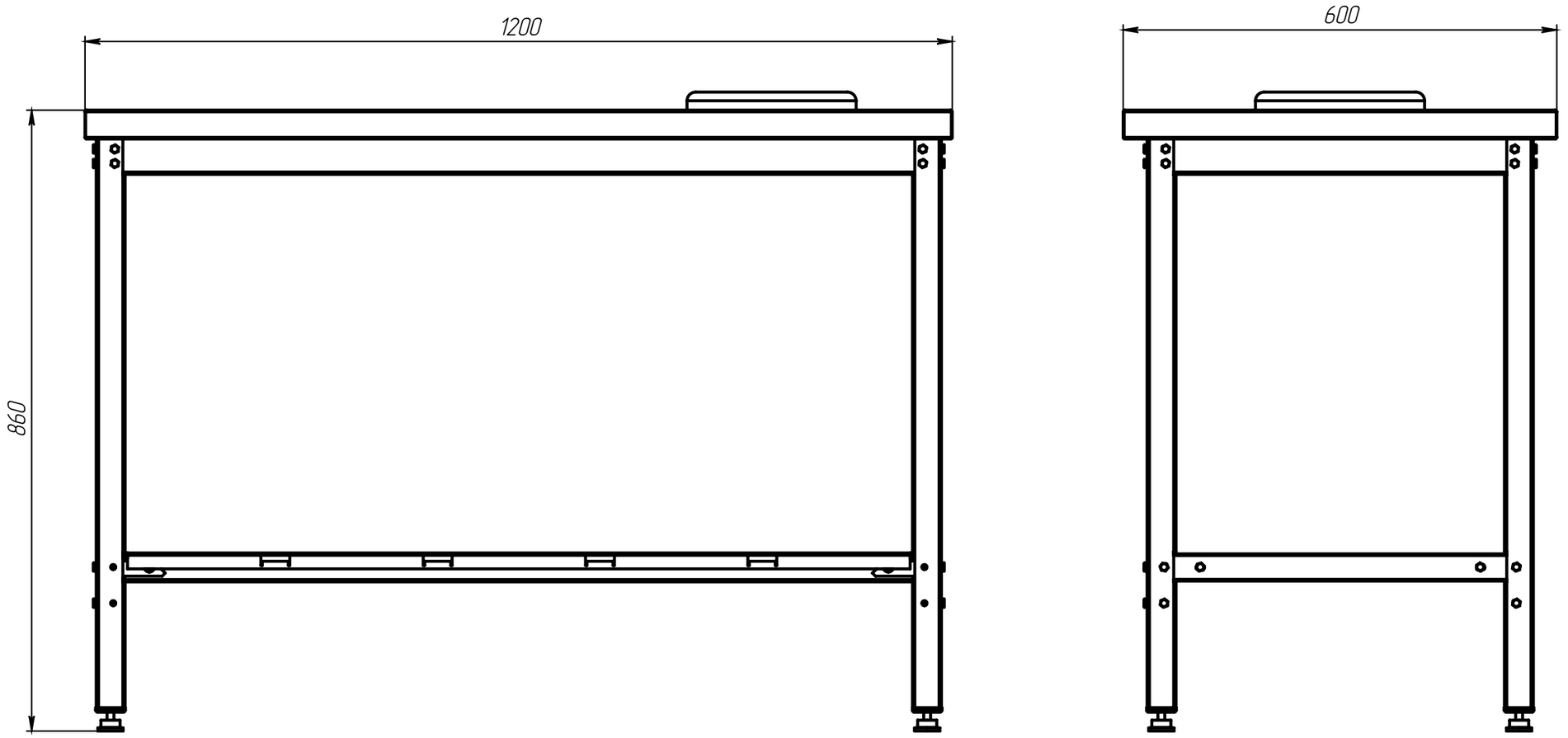
1200
860
600

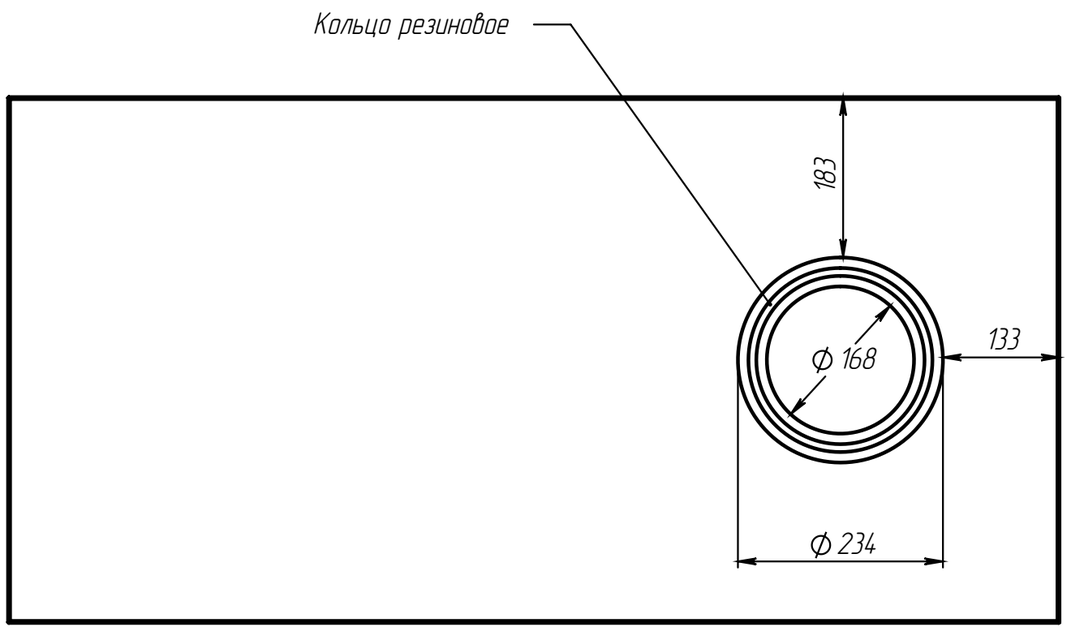
Кольцо резиновое
183
133
ϕ 168
ϕ 234