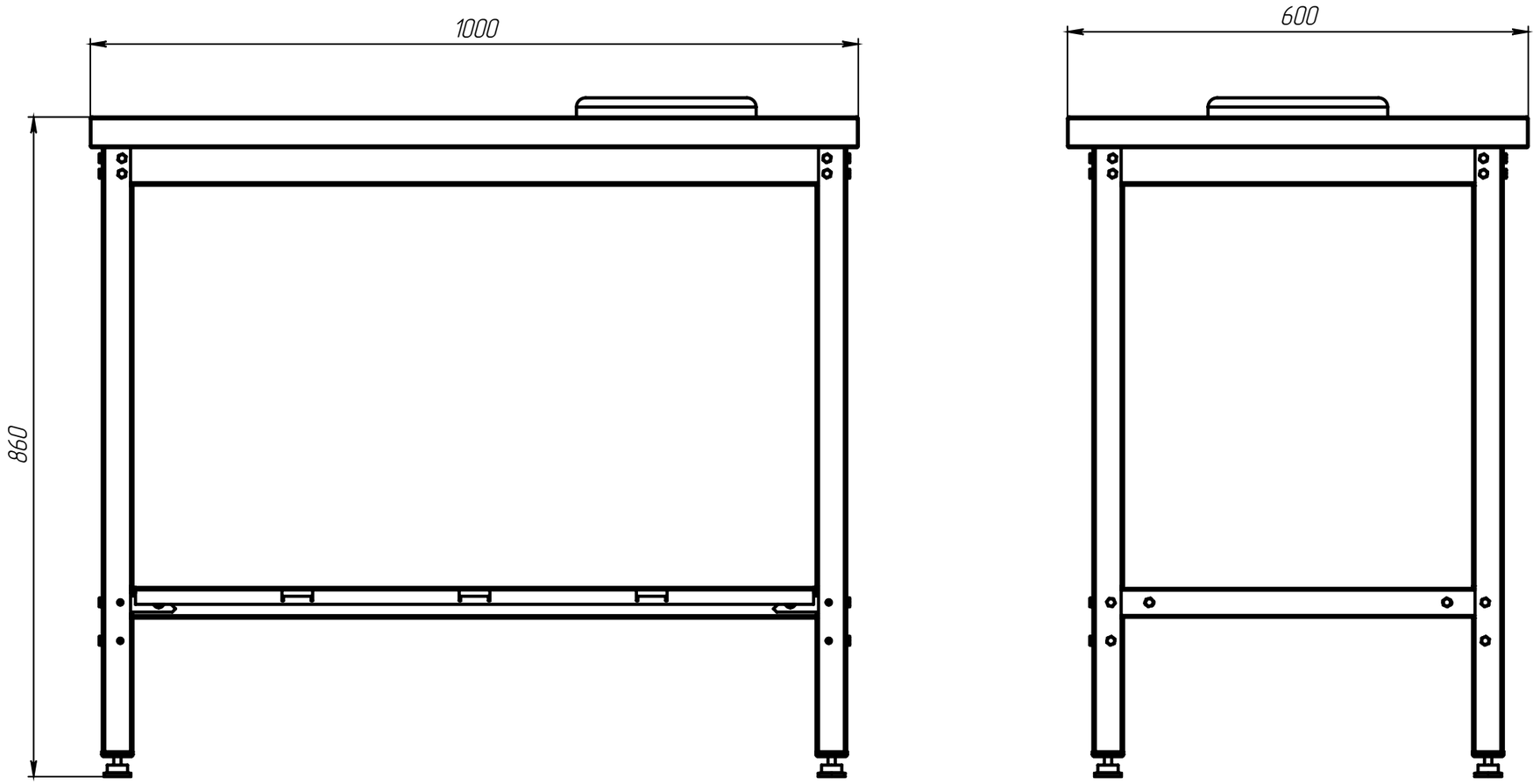
1000
860
600

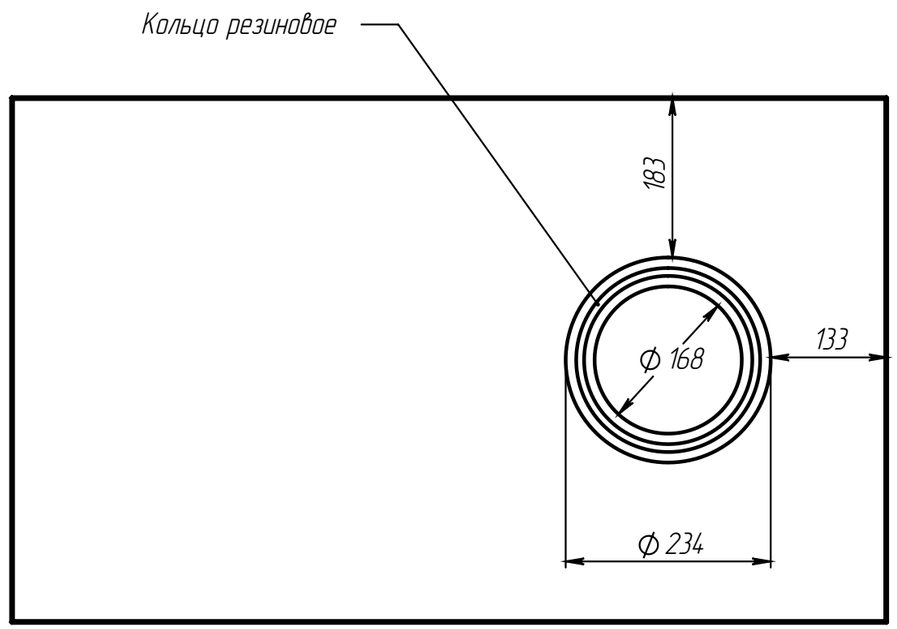
Кольцо резиновое
183
133
Ф 168
Ф 234